80008

Lascal® m1™ Carrier

ASTM F2236–16a
EN13209-2:2015

Owners manual
Návod na používání
Brugsanvisning
Gebrauchsanleitung
Εγχειρίδιο
Manual del propietario
Kasutusjuhend
Käyttöohje
Manuel d'utilisation
Használati utasítás
Manuale utente
Naudotojo vadovas
Īpašnieka rokasgrāmata
Handleiding
Instrukcja obsługi
Руководство для владелъца
Navodila za uporabo
Bruksanvisning
用戶手冊

Swedish design
Patent Pending

EN CZ DA DE EL ES ET FI FR HU IT LT LV NL PL RU SL SV ZH

www.lascal.net

Lascal® m1™ Carrier

Dear customer, thank you for choosing a Lascal m1Carrier™. We hope you will be delighted with your purchase and that you and your child will both be comfortable together.

READ CAREFULLY AND KEEP FOR FUTURE REFERENCE

m1Carrier parts

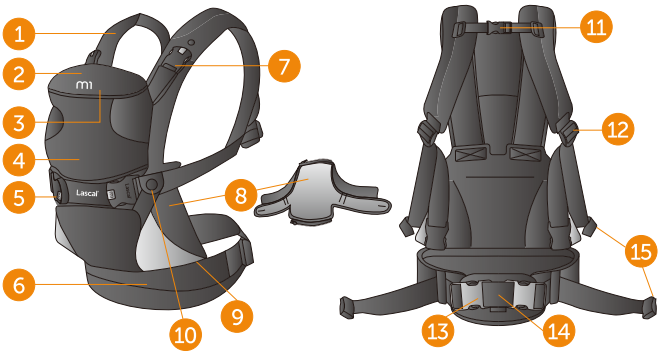

1. Shoulder Strap
2. Two-Way Foldable Head Support
3. Hidden Weather Shield
4. Front Piece
5. Front Buckles
6. Waist Belt
7. Head Support Buckle
8. Infant M-Seat
9. Leg Support Zipper
10. Button
11. Adjustable Back Strap
12. Shoulder Strap Adjustment
13. Waist Belt Buckles
14. Removable Lumbar Support
15. Strap Tidies™

1.Carrying positions

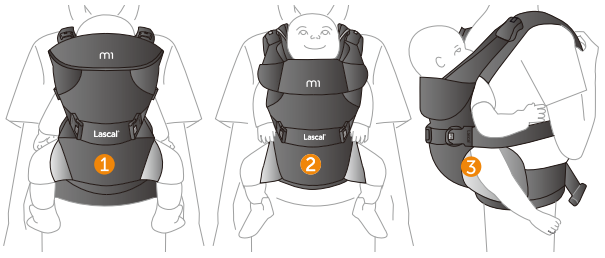

1 **Facing Inward – Leg Support Zipper CLOSED.**
- Starting for newborns weighing a minimum of 3.5 kg / 8 lbs, with the Infant M-Seat **ATTACHED**.
- From 5.5 kg / 12 lbs up to 15 kg / 33 lbs with Infant Seat **REMOVED**.

2 **Facing Outward – Leg Support Zipper OPEN.**
- From app 5 Months and when the child can hold their head steady, up to 15 kg / 33 lbs, app 36 Months, with Infant M-Seat **REMOVED**.

3 **Back Carry – Leg Support CLOSED.**
- From app 8 Months, 8 kg / 17.5 lbs, up 15 kg / 33 lbs, app 36 Months.

Due to the asymmetric load from carrying a child on the hip, we do not recommend this position as it may cause spine and muscle injuries.

2.Putting on the carrier

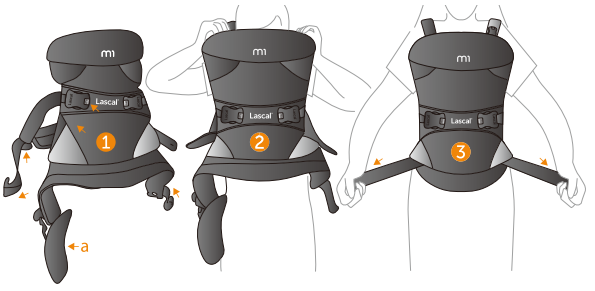

1 Open up the Strap Tidies™ and loosen both the Shoulder straps and the Waist Belts. Unbuckle one of the Waist Buckles.

a) If your waistline is less than 75 cm / 30", you need to remove the IRemovable Lumbar Support or you will not be able to pull the carrier tight around your waist.

2 Slide the carrier over your head. Alternatively, open the Back Strap and bring your arms through the Shoulder Strap loops, then close the Back Strap.

3 Connect the Waist Buckle and pull tight on the Waist Belt to position the carrier on top of your hips. Roll up excessive strap into the Strap Tidies™.

3.Putting the child into the m1Carrier Facing Inward

1 **For infants 3,5 – 5,5 kg / 8 – 12 lbs , the carrier must only be used with the Infant M-Seat ATTACHED (is attached when purchased).** If the carrier earlier has been used for another child and the Infant M-Seat has been removed, attach the Infant M-Seat to the zippers on the inside of the Front Piece with the red indicator to the red indicator. Attach the flaps on the Infant M-Seat to the Button close to the Front Buckle. **For children 5,5 – 15 kg / 12 – 33 lbs, REMOVE the Infant Seat and use the main seat for maximum comfort with the Leg Support Zipper CLOSED.**

2 If right handed, disconnect the Head Support Buckle and Front Buckle on the left side of the carrier with the right side connected.

3 We recommend sitting down the first time you try this.

a) Support baby with the left arm and slide him into the carrier while guiding his left leg through the leg opening with your right arm and then his left arm through the arm opening.

b) While supporting the baby attach the left side of the carrier in the following order, first Head Support Buckle, second Front Buckle.

4 In order to adjust the Shoulder Straps, lift the baby up so you can kiss the baby's forehead and pull the Shoulder Straps tight. For Safety, the baby should always be " visible and kissable".

5 Retighten the Waist Strap around your waist to support the carrier.

Roll up excessive straps into the Strap Tidies™.

For the small infant, also use the Extra Head Support and Weather Shield, See page 3.

To remove the baby while supporting the baby, first loosen up the shoulders straps and then detach both Head Support Buckles and then one of the Front Buckles. The child can now be lifted out.

4.Putting the child into the m1Carrier Facing Forward

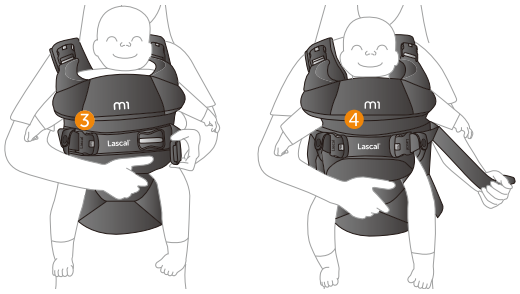

1. **For children approximately 5 months and when the child can hold their head steady and up to 15 kg / 33 lbs.**

   Make sure the Leg Support Zipper is OPEN.
2. Support child with the left arm and slide him into the carrier while guiding his right leg opening with your right arm and then his right arm through the arm opening.
3. While supporting the child attach the left side of the carrier in the following order, first Head Support Buckle and then the second Front Buckle.
4. In order to adjust the Shoulder Straps, lift the baby up with one hand so you can kiss the top of the baby's head and pull the Shoulder Straps tight on both sides.

   Retighten the Waist Strap around your waist to support the carrier. Roll up excessive straps into the Strap Tidies™.

   Fold Head Support down for unobstructed view.

   To remove the baby while supporting the baby, first loosen up the shoulders straps and then detach both Head Support Buckles and then one of the Front Buckles. The child can now be lifted out.

EN

5.Putting child into m1Carrier for Back Carry

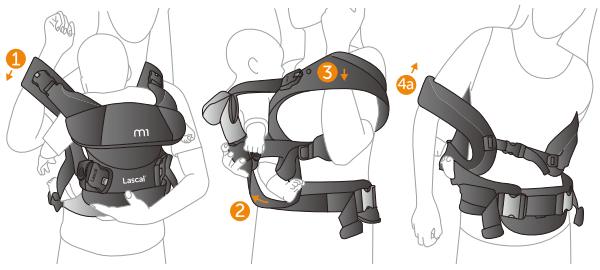

From app 8 Months, 8 kg / 17.5 lbs, up 15 kg /33 l bs, app 36 Months.
Note: It may be helpful to have someone helping you the first time you switch the carrier to Back Carry mode

1. With the child sitting in the carrier facing inward, loosen the Shoulder Straps and the Waist Strap. While supporting the child, slide your right arm out under the Right Shoulder Strap.
2. Rotate the carrier as far to the left as you can.
3. Slide your left arm out under the left Shoulder Strap while firmly holding the child.
4. a) Rotate the carrier and then thread your right arm through the previously Left Shoulder Strap.

   b) Continue with your left arm in under the previously Right Shoulder Strap.
5. Tighten both Shoulder and Waist Strap.

   To remove child please reverse the above.

   The Head Support can be either folded down or in the up position.

   Note: Always support your child when doing these steps.

6.Extra Head Support and Weather Shield

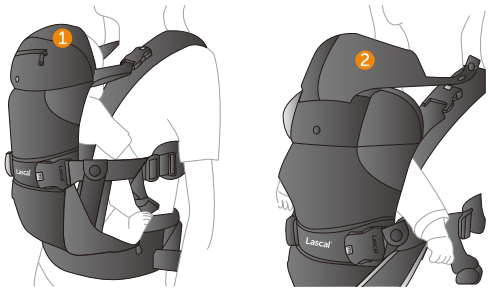

1. The outer cover of the Head Support can be folded up and over to give Extra Head Support for a small infant.
2. A built in Weather Shield to protect from sun, wind, and rain is available inside the zipper on the Head Support.

   Note: Always make sure the baby's face is visible to the wearer.
   Do not cover baby's face with a blanket, nursing covers, etc.
   Make sure baby's chin is off his chest and they always have a clear airway.

We hope you find this information helpful. If you have any questions, please do not hesitate to contact us directly (see contact details on the last page) or through our distributor in your country (contact details available at www.lascal.net).

Your opinion is very important to us! Please send us your feedback and photos of your m1Carrier experience to info@lascal.com.hk. For more information on other Lascal products, please visit our website.

BuggyBoard® **KiddyGuard®** **m1Buggy™**

Lascal® m1™ Carrier

Vážení zákazníci, děkujeme, že jste zvolili nosítko Lascal m1Carrier™. Doufáme, že budete spokojeni s vaším nákupem, a že toto nosítko bude pohodlné pro vás i vaše dítě.

ČTĚTE POZORNĚ A UCHOVEJTE PRO POZDĚJŠÍ POUŽITÍ

Díly m1 Carrier

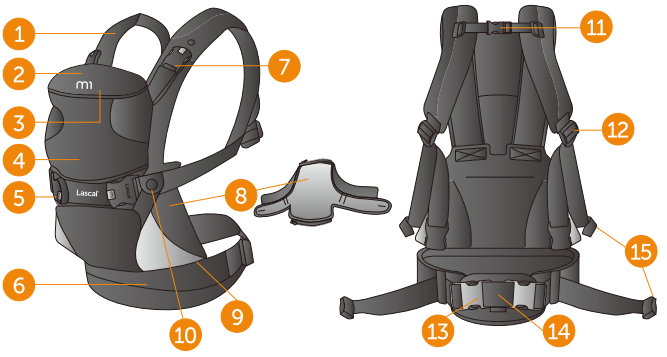

1. Ramenní popruh
2. Víceúčelová skládací podpěra hlavy
3. Ochrana proti povětrnostním vlivům
4. Přední část
5. Přední spony
6. Bederní pás
7. Přezka podpěry hlavy
8. M-sedátko pro kojence
9. Zip podpěry nohou
10. Tlačítko
11. Nastavitelný zádový popruh
12. Seřízení ramenního popruhu
13. Přezky bederního pásu
14. Odnímatelná bederní podpěra
15. Pružná poutka Tidies™

1.Pozice pro přenášení

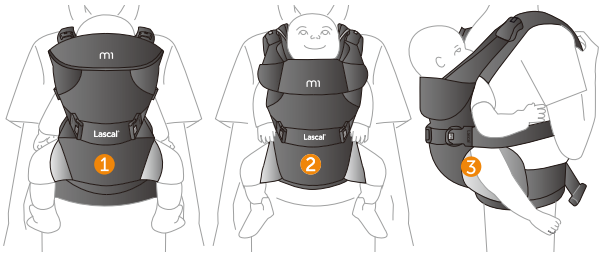

1. **Tváří dovnitř – zip podpory nohou UZAVŘEN.**
   - Pro kojence o váze nejméně 3.5 kg s **PŘIPOJENOU** M sedačkou.
   - Od 5.5 kg do 15 kg s **ODSTRANĚNOU** M sedačkou.
2. **Tváří ven – zip podpory nohou OTEVŘEN.**
   - Od cca 5 měsíců a v době, kdy dítě pevně udrží hlavičku, až do 15 kg (cca 36 měsíců) s **ODSTRANĚNOU** M sedačkou.
3. **Na zádech rodiče – zip podpory nohou UZAVŘEN.**
   - Od cca 8 měsíců, cca od 8 kg do 15 kg, cca 36 měsíců.

S ohledem na nerovnoměrné zatížení kyčlí tuto polohu nedoporučujeme, neboť může dojít k poranění páteře a svalů.

2.Nasazení nosítka

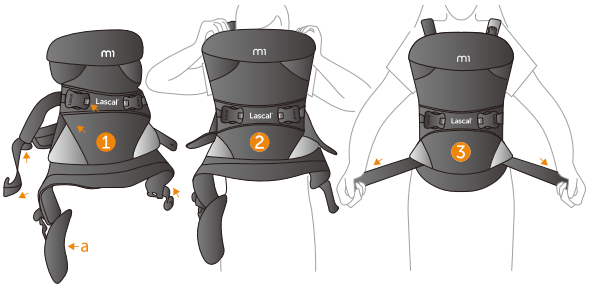

1. Uvolněte zajištěné konce popruhů z pružných poutek Tidies™ a povolte ramenní popruhy a bederní pás. Odepněte jednu z přezek na bederním pásu.
   a) Pokud je váš obvod pasu menší než 75 cm, je nutné odstranit vyjímatelnou bederní opěrku, jinak nebudete moci pevně dotáhnout nosítko kolem pasu.
2. Přetáhněte nosítko přes hlavu. Případně otevřete zádový popruh, prostrčte ruce ramenními pásy a zádový popruh uzavřete.
3. Sepněte přezku bederního pásu a pás dotáhněte do polohy, aby nosítko bylo na vašich bocích, a nadbytečné konce popruhů sbalte do pružných poutek Tidies™.

3.Vložení dítěte do nosítka m1 tváří k rodiči

1. **Pro kojence o váze nejméně 3,5 – 5,5, kg musí být nosítko používáno pouze s PŘIPOJENOU M sedačkou (v originálním balení při zakoupení připojena).** Pokud bylo dříve nosítko použito pro jiné dítě a M sedačka byla odstraněna, je nutné ji vložit a upevnit zipem na vnitřní straně přední části nosítka a spojit oba červené indikátory. Přiložte chlopně sedačky M k tlačítku na přední sponě. **Pro dítě od 5.5 kg do 15 kg M sedačku vyjměte a použijte základní sedátko, UZAVŘETE zipy podpěry nohou pro maximální komfort dítěte.**
2. Pokud jste praváci, rozepněte sponu opěry hlavy a přední sponu na levé straně nosítka, pravá zůstává spojena.
3. Doporučujeme se při prvním pokusu posadit.
   a) Držte dítě levou rukou, vložte jej do nosítka, přičemž jeho levou nohu protáhněte otvorem pro nohy vaší pravou rukou a poté jeho levou ruku ramenním otvorem.

   b) Zatímco dítě podepíráte, připevněte levou stranu nosítka v následném pořadí: nejprve sponu podpěry hlavy a následně přední sponu.
4. Pro správné nastavení ramenních popruhů přizvedněte dítě do polohy, jako byste jej chtěli políbit na čelo a následně dotáhněte ramenní popruhy. Pro zajištění bezpečnosti by dítě mělo být vždy v dosahu vašich rtů.
5. Připevněte bederní pás kolem pasu, abyste zajistili podpěru nosítka.

   Nadbytečné konce popruhů sbalte do pružných poutek Tidies™.

   Pro malé dítě použijte také nastavitelnou opěrku hlavy a ochranu proti povětrnostním vlivům. Viz strana 3.

   Pro vyjmutí dítěte nejprve uvolněte ramenní popruhy, poté obě přezky opěrky hlavy a následně jednu z předních přezek. Nyní lze dítě vyjmout.

4.Vložení dítěte do nosítka m1 tváří vpřed

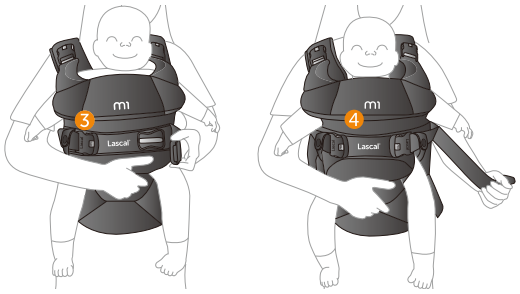

1. **Pro dítě cca 5 měsíců a pokud již samostatně pevně drží hlavičku – do 15 kg.**

   Ujistěte se, že zip podpěry nohou je OTEVŘENÝ
2. Podepřete dítě levou rukou, zasuňte jej do nosítka, přičemž pravou paží vsuňte pravou nohu dítěte do otvorů pro nohy a následně pravou paží do ramenního otvoru pro pravou ruku dítěte
3. Dítě podpírejte a spojte levou stranu nosítka v pořadí: nejprve sponu opěrky hlavy a poté sponu na přední straně.
4. Pro úpravu délky ramenních popruhů dítě přizvedněte jednou rukou tak, že máte rty u jeho hlavy a ramenní popruhy dotáhněte pevně po obou stranách.

   Připevněte bederní pás kolem pasu, abyste zajistili podpěru nosítka. Nadbytečné konce popruhů sbalte do pružných poutek.

   Nastavitelnou opěrku hlavy sklopte dolů pro volný výhled dítěte.

   Pro vyjmutí dítěte nejprve povolte ramenní popruhy, rozpojte obě spony podpěry hlavy a pak přední sponu. Dítě lze nyní vyjmout.

CZ

5.Vložení dítěte do nosítka m1 – poloha na vašich zádech

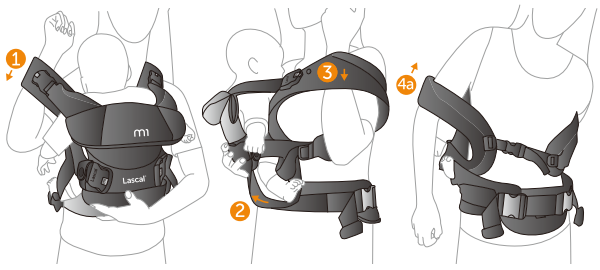

Od cca 8 měsíců, 8 kg/ 17,5 lbs, do 15 kg/ 33 lbs , cca 36 měsíců.
Pozor: Pro tuto polohu je zpočátku užitečné mít u sebe někoho, kdo vám může pomoci.

1. Dítě posaďte do nosítka tváří k vám, povolte ramenní popruhy a bederní popruh. Pevně dítě držte a vaší pravou ruku vsuňte pod pravý ramenní popruh.
2. Otočte nosič co nejvíce doleva.
3. Vsuňte vaši levou ruku pod levý ramenní popruh a pevně dítě držte.
4. a) Otočte nosítko dále ve směru a zasuňte vaši pravou ruku do předchozího levého ramenního popruhu.

   b) Nyní provlékněte vaši levou ruku do předchozího pravého ramenního popruh.
5. Dotáhněte ramenní a bederní popruhy.

   Pro vyjmutí dítěte opakujte předchozí kroky v obráceném pořadí.

   Opěrka hlavy může být sklopena dolů nebo nahoru.

   Pozor: Při provádění těchto kroků stále podpírejte své dítě.

6.Opěrka hlavy a ochrana proti povětrnostním vlivům

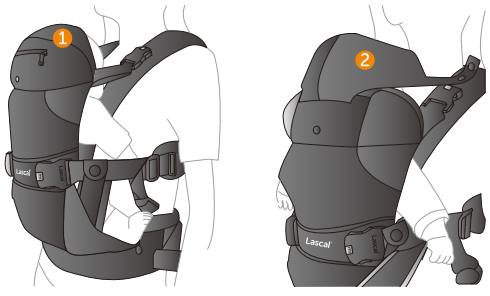

1. Vnější kryt opěrky hlavy lze překlopit nahoru a dozadu, čímž získáte větší oporu hlavy pro malé dítě.
2. Pod zipem v opěrce hlavy je ukryta kapuce pro ochranu před sluncem, větrem a deštěm.

   Pozor: Vždy se ujistěte, aby dítě bylo obličejem k rodiči. Nezakrývejte obličej dítěte přikrývkou, šátkem a dalšími látkami. Ujistěte se, že brada a dýchací cesty dítěte jsou vždy volné.

Doufáme, že tyto informace shledáte jako užitečné. Pokud budete mít dotazy, prosím kontaktujte nás, podívejte se na zadní stranu nebo kontaktujte distributora ve vaší zemi. Informace na www.lascal.net

Byli bychom rádi, pokud bychom mohli získat váš komentář, nebo žánrové fotografie při používání m1 nosítka.Zašlete prosím na info@lascal.com.hk

Prosím navštivte naši www.lascal.netpro získání více informací o výrobcích Lascal.

BuggyBoard®

KiddyGuard®

m1Buggy™

Lascal® m1™ Carrier

Kære kunde, tak fordi du har valgt en Lascal m1Carrier™. Vi håber at du blive tilfreds med dit køb og at du og dit barn vil få det behageligt sammen.

LÆS OMHYGGELIGT OG GEM TIL FREMTIDIG BRUG

m1Carrier-dele

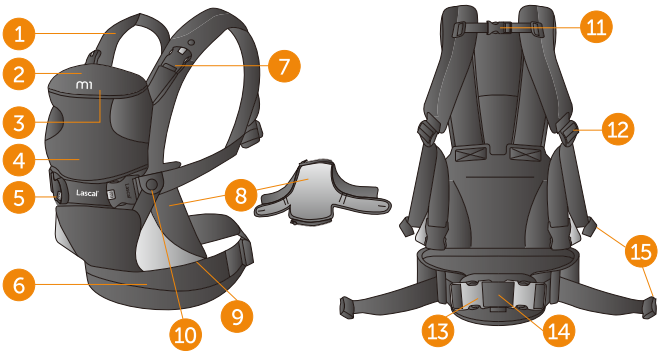

1. Skulderstrop
2. To-vejs foldbar hovedstøtte
3. Skjult vejrafskærmning
4. Frontstykke
5. Frontlåse
6. Mavebælte
7. Hovedstøttelås
8. Barnesæde
9. Lynlås til benstøtte
10. Knap
11. Justérbar rygstrop
12. Justérbar skulderstrop
13. Mavebæltelåse
14. Aftagelig lændestøtte
15. Strap Tidies™

1.Bærepositioner

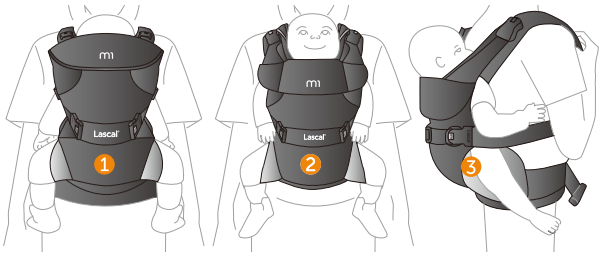

1 **Ansigt indad – Lynlås til benstøtte LUKKET.**
- Startende for nyfødte der vejer minimum 3.5 kg, with, med barnesædet **Barnesædet PÅSPÆNDT**.
- Fra 5.5 kg op til 15 kg med barnesædet **TAGET AF**.

2 **Ansigt udad - Lynlås til benstøtte ÅBEN.**
- Fra ca. 5 måneder og når barnet kan holde sit hoved stille, op til 15 kg, ca. 36 måneder, med barnesædet **TAGET AF**.

3 **Rygbæring – Benstøtte LUKKET.**
- Fra ca. 8 måneder, 8 kg, op til 15 kg, ca. 36 måneder.

På grund af asymmetrisk belastning ved at bære barnet på hoften anbefaler vi ikke denne position, da det kan medføre skader på rygsøjle og muskler.

2.Påsætning af bæreselen

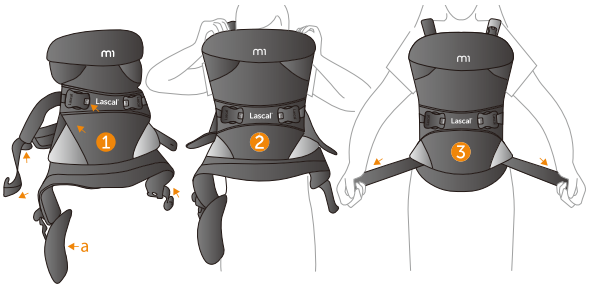

1 Åbn Strap Tidies™ op og løsn både skulderstropperne og mavebæltet Lås en af mavelåsene op.

a) Hvis din talje måler mindre end 75 cm, skal du fjerne den aftagelige lændestøtte, ellers kan du ikke spænde bæreselen stramt rundt om taljen.

2 Løft bæreselen over dit hoved. Alternativt åbnes rygstroppen, stik dine arme igennem skulderstropperne og luk herefter rygstroppen.

3 Luk mavelåsen og træk mavebæltet stramt til for at placere bæreselen på toppen af hofterne. Rul ekstra selelængde ind i Strap Tidies™.Påsætning af bæreselen.

3.Sætte barnet ind i m1-bæreselen med ansigtet indad

1 **Til børn 3,5 – 5,5 kg, bæreselen må kun anvendes med barnesædet PÅSPÆNDT (det er påspændt ved levering).** Hvis bæreselen tidligere har været anvendt til et andet barn, og barnesædet har været fjernet, påspænd barnesædet med lynlåsene på indersiden af frontstykket med den røde indikator til den røde indikator. Fastgør flapperne på barnesædet til knappen tæt ved frontlåsen. **For børn 5,5 – 15 kg, FJERN barnesædet og brug det generelle sæde for at få maksimal komfort med lynlåsen til benstøtten LUKKET.**

2 For en højrehåndet åbnes hovedstøttelåsen og frontlåsen på venstre side af bæreselen med den højre side lukket.

3 Vi foreslår at du sætter dig ned den første gang du prøver dette.

a) Støt barnet med venstre arm og skub det forsigtigt ind i bæreselen mens dets venstre ben føres igennem benåbningen med din højre arm, og herefter dets venstre arm igennem armåbningen.

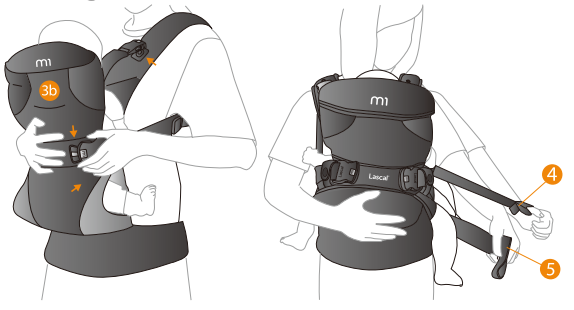

b) Mens barnet støttes, spændes den venstre side af bæreselen i denne rækkefølge, først hovedstøttelåsen, og derefter frontlåsen.

4 For at kunne justere skulderstropperne løftes barnet op så du kan kysse barnets pande; træk nu skulderstropperne stramt til. Af sikkerhedsmæssige årsager skal barnet altid være "synligt og lige til at kysse".

5 Spænd mavestroppen efter for at fastgøre bæreselen.

Rul ekstra selelængde ind i Strap Tidies™.

Til de små børn anvendes også den ekstra hovedstøtte og vejrafskærmning, Se side 3.

For at tage barnet ud mens det bæres, skal du først løsne skulderstropperne og låse hovedstøttelåsen og en af frontlåsene op. Nu kan barnet løftes ud.

4.Sætte barnet ind i m1-bæreselen med ansigtet udad

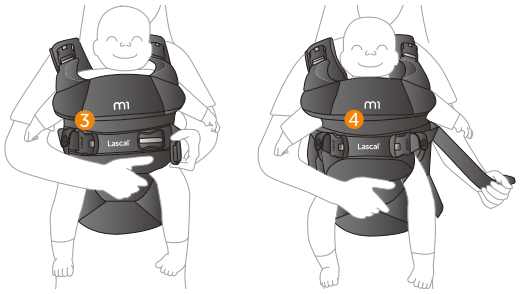

1 **Til børn på ca. 5 måneder og når barnet kan holde sit hoved stille og op til 15 kg.**

Sørg for at lynlåsen til benstøtten er ÅBEN.

For en højrehåndet lukkes nu hovedstøttelåsen, frontlåsen og knappen til barnesædet på højre side af bæreselen.

2 Støt barnet med venstre arm og lad det glide forsigtigt ind i bæreselen, mens dets højre ben føres igennem benåbningen med din højre arm, og herefter dets højre arm igennem armåbningen.

3 Mens barnet støttes, spændes den venstre side af bæreselen i denne rækkefølge, først hovedstøttelåsen, og herefter den anden frontlås.

4 For at kunne justere skulderstropperne løftes barnet op, så du kan kysse toppen af barnets hoved; træk nu skulderstropperne stramt til på begge sider.

Spænd mavestroppen efter for at fastgøre bæreselen. Rul ekstra selelængde ind i Strap Tidies™.

Fold hovedstøtten ned for at kunne se frit.

For at tage barnet ud mens det bæres, skal du først løsne skulderstropperne og låse både hovedstøttelåsen og en af frontlåsene op. Nu kan barnet løftes ud.

DA

5.Sætte barnet ind i m1-bæreselen til rygbæring

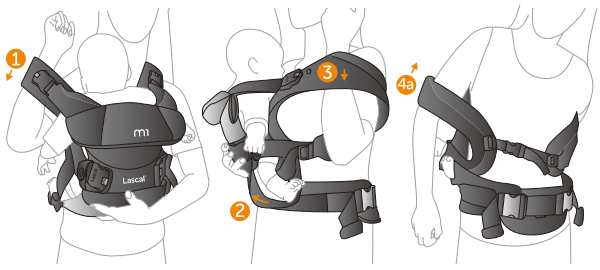

Fra ca. 8 måneder, 8 kg, op til 15 kg, ca. 36 måneder.
Bemærk: Det kan være nyttigt at få nogen til at hjælpe dig, den første gang du skifter bæreselen om til rygbæring.

1 Mens barnet sidder i bæreselen med ansigtet indad, løsnes skulderstropperne og mavestroppen. Mens barnet støttes, stik din højre arm ud under skulderstroppen.

2 Drej bæreselen så langt til venstre som du kan.

3 Stik din venstre arm ud under skulderstroppen, mens barnet holdes godt fast.

4 a) Drej bæreselen og stik din højre arm ud gennem den venstre Skulderstrop.

b) Fortsæt med din venstre arm ind under den højre skulderstrop.

5 Stram både skulder- og mavestrop.

For at tage barnet ud gøres ovenstående baglæns.

Hovedstøtten kan enten foldes ned eller op.

Bemærk: Støt altid dit barn, når disse ting udføres.

6.Ekstra hovedstøtte og vejrafskærmning

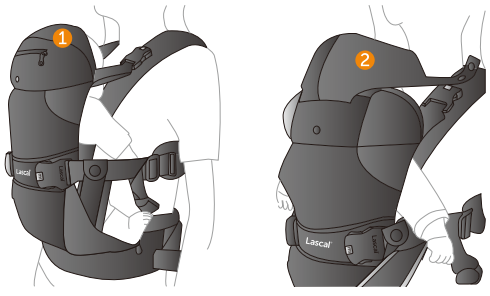

1 Det ydre dækken til hovedstøtten kan foldes op og over for at give ekstra hovedstøtte til et lille barn.

2 En indbygget vejrafskærmning til at beskytte mod sol, vind og regn er tilgængelig inde bag lynlåsen i hovedstøtten.

Bemærk: Sørg for at barnets ansigt altid er synligt for bæreren. Du må ikke dække barnets ansigt med tæpper, svøb, osv. Sørg for barnets hage ikke hviler på dets bryst og at det altid har frie luftveje.

Vi håber, at du kan bruge denne information. Kontakt os hvis du har nogle spørgsmål; se kontaktinformation på den sidste side eller kontakt vores distributør i dit land. Kontaktinformation på www.lascal.net.

Vi vil være taknemmelige for dine kommentarer vedr. anvendelsen af m1Carrier, og også for billeder/videoer når m1Carrier er i brug; kan sendes som e-mail til info@lascal.com.hk.

Besøg vores hjemmeside www.lascal.net for mere information om produkterne fra Lascal;

BuggyBoard®

KiddyGuard®

m1Buggy™

Lascal® m1™ Carrier

Lieber Kunde, vielen Dank, dass Sie sich fur den m1Carrier™ von Lascal entschieden haben. Wir hoffen, dass Sie mit dem Kauf zufrieden sind und Sie und Ihr Kind sich zusammen wohl fühlen werden.

BITTE SORGFÄLTIG LESEN UND GUT AUFBEWAHREN

Bauchtrage Teile

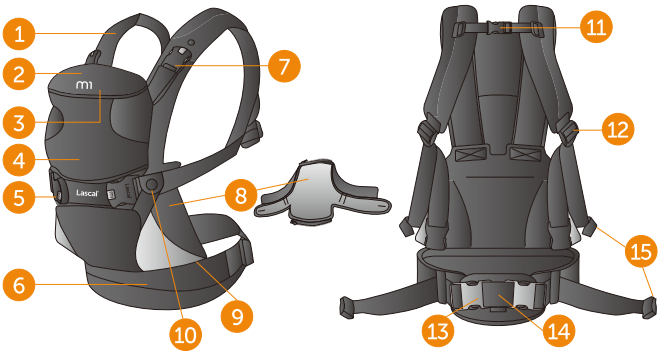

1. Schultergurt
2. Faltbare Zwei-Wege Kopfstutze
3. Verborgener Wetterschutz
4. Vorderteil
5. Frontschnalle
6. Hüftgurt
7. Kopfstützenschnalle
8. Säugling M-Sitz
9. Beinpolster Reissverschluss
10. Druckknopf
11. Verstellbarer Rückengurt
12. Schultergurt Verstellung
13. Hüftgurtschnalle
14. Abnehrnbare Lendenstutze
15. Gurtaufroller

1.Tragepositionen

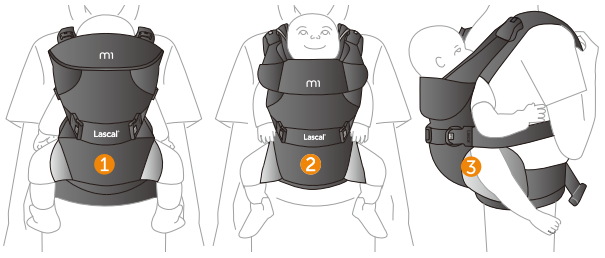

1 **Gesicht innenwärts - Beinpolster Reißverschluss GESCHLOSSEN.**
- Säuglinge mit mindestens 3,5 kg nutzen den **montierten Säugling M-Sitz**.
- Von 5,5 kg bis 15 kg oder 36 Monate **OHNE** Säuglingssitz.

2 **Gesicht vorwärts - Beinpolster Reißverschluss GEÖFFNET.**
- Von ca. 5 Monaten und wenn das Kind den Kopf selbständig halten kann, bis 36 Monaten oder 15 kg, **OHNE** Säuglingssitz.

3 **Rückentrage – Beinpolster geschlossen.**
- von ca. 8 Monaten/8kg bis ca. 36 Monaten/15 kg.

Aufgrund der ungleichmäßigen Beanspruchung der Hüfte, können wir diese Trageposition aber nicht empfehlen, da dies zu Muskelverspannungen oder Verletzung der Wirbelsäule führen kann.

2.Anlegen der Bauchtrage

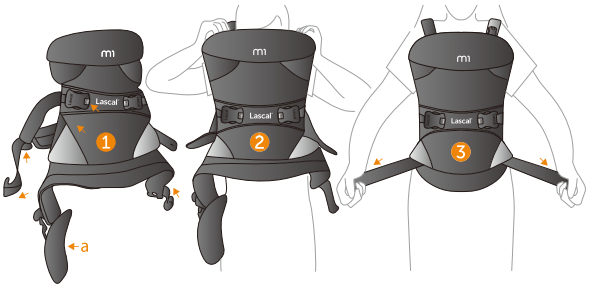

1 Breiten Sie die Bauchtrage aus und verlängern die Schultergurte und den Hüftgurt. Öffnen Sie eine der Hüftschnallen.

a) Wenn Ihr Hüftumfang weniger als 75 cm beträgt, muss die abnehmbare Lendenstütze entfernt werden, weil die Bauchtrage nicht straff genug um die Hüfte befestigt werden kann.

2 Streifen Sie die Bauchtrage über Ihren Kopf. Alternativ können Sie den Rückengurt öffnen und die Arme durch die Schultergurte legen und dann den Rückengurt wieder schließen.

3 Schließen Sie die Hüftgurtschnalle, ziehen den Hüftgurt fest und positionieren Sie die Bauchtrage auf den Hüften.

3.Das Kind in die m1 Bauchtrage setzen mit dem Gesicht innenwärts gerichtet

1 **Säuglinge mit 3,5 - 5,5 kg müssen die Bauchtrage mit dem BEFESTIGTEN Säuglingssitz benutzen (ost bereits montiert).** Sollte die Bauchtrage bereits für ein anderes Kind genutzt und der Säuglingssitz entfernt worden sein, befestigen Sie den Säuglingssitz an dem Reißverschluss an der Innenseite des Vorderteils, indem beide roten Indikatoren zusammengesteckt werden. Befestigen Sie die Klappen am Säugling M-Sitz am Druckknopf der Frontschnalle. **Für Kinder von 5,5 - 15 kg entfernen Sie den Säuglingssitz und nutzen den die Bauchtrage mit geschlossenem Beinpolster-Reißverschluss für maximalem Komfort.**

2 Rechtshänder lösen die Kopfstützenschnalle und die Frontschnalle an der linken Seite der Bauchtrage.

3 Wir empfehlen sich hinzusetzen, beim ersten Versuch folgendes zu machen:

a) halten Sie das Kind mit dem linken Arm und setzen es in die Bauchtrage, indem Sie mi Ihrem rechten Arm das rechte Bein des Kindes in die Beinöffnung führen. Nun schließen Sie alle Schnallen der linken Seite in der gleichen Reihenfolge.

b) Zuerst die Kopfstütze, dann die Frontschnalle.) Während Sie das Kind festhalten, schließen Sie alle Schnallen der linken Seite in der gleichen Reihenfolge.

4 Um die korrekte Höhe der Schultergurte einzustellen, heben Sie das Kind soweit an, dass Sie 1hr Kind auf die Stim kussen können und ziehen dann die Schulter-gurte straff um lhren Körper. Aus Sicherheitsgründen sollte das Baby immer sichtbar unter Kontrolle sein.

5 Ziehen Sie nun den Huftgurt straff um die Hufte, um die Bauchtrage zu stutzen, Siehe Seite 3.

Um das Kind herauszuheben, öffnen Sie zuerst die Kopfstutzenschnalle und dann eine der Frontschnallen. Nun kann das Kind herausgehoben werden.

4.Setzen des Kindes in den M1 Carriers mit dem Gesicht vorwärts gerichtet

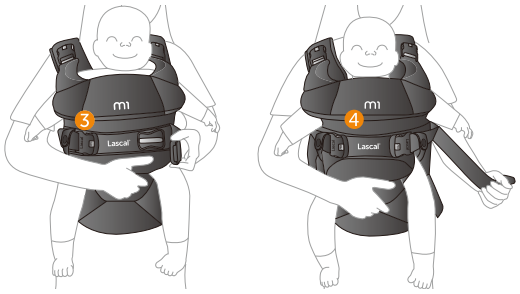

1. **Fur Kinder ab ca. 5 Monaten und wenn das Kind den Kopf selbständig halten kann bis zu einem Gewicht von 15 kg.**

   Stellen Sie sicher, dass die Reißverschlusse der Beinunterstutzung geöffnet sind. Rechtshänder schließen nun die Kopfstutzenschnalle, die Frontschnalle und den Säuglingssitz Knopf an der rechten Seite der Bauchtrage.
2. Halten Sie das Kind mit dem linken Arm und setzen es in die Bauchtrage, indem Sie mit Ihrem rechten Arm das rechte Bein des Kindes in die Beinöffnung führen und danach den rechten Arm durch die Armöffnung.
3. Während Sie das Kind festhalten, schließen Sie alle Schnallen der linken Seite in der gleichen Reihenfolge. Zuerst die Kopfstütze, dann die Frontschnalle.
4. Urn die korrekte Höhe der Schultergurte einzustellen, heben Sie das Kind soweit an, dass Sie 1hr Kind auf die Stim kussen können und ziehen dann die Schultergurte straff urn Ihren Körper.Ziehen Sie nun den Huftgurt straff urn die Hufte, urn die Bauchtrage zu stutzen. Die uberflussige Gurtlänge können in den Gurtaufroller eingerollt werden. Die Kopfstutze kann fur eine ungehinderte Sicht abgeklappt werden. Um das Baby herauszuheben, halten Sie das Baby fest und lösen zuerst die Schultergurte und öffnen sowohl die Kopfstützenschnalle und eine der Frontschnallen. Nun kann das Kind herausgehoben werden.

5.Den m1Carrier als Rückentrage nutzen

DE

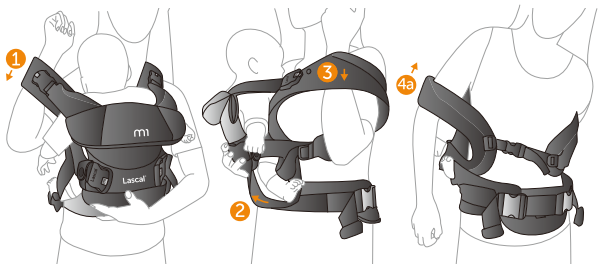

Von ca. 8 Monaten oder 8 kg bis ca. 36 Monaten oder 15 kg.
Achtung: Es ist hilfreich und sinnvoll, beim ersten Versuch eine zweite Person zur Hilfe dabei zu haben.

1. Wenn das Kind in der Bauchtrage mit dem Gesicht innenwärts gerichtet sitzt, lösen Sie die Schultergurte und den Hüftgurt. Während Sie das Kind festhalten, ziehen Sie Ihren rechten Arm heraus unter die rechte Schulterschlaufe.
2. Drehen Sie nun die Bauchtrage soweit wie möglich nach links.
3. Ziehen Sie nun den linken Arm heraus unter die linke Schulterschlaufe.
4. a) Drehen Sie die Bauchtrage weiter und fädeln Ihren rechten Arm in die vorherige linke Schulterschlaufe ein.

   b) Nun fädeln Sie Ihren linken Arm in die vorherige rechte Schulterschlaufe ein.
5. Ziehen Sie nun die Schultergurte und den Hüftgurt straff.

   Um das Kind herauszunehmen die oben genannten Schritte in umgekehrter Reihenfolge erledigen.

6.Extra Kopfunterstützung für Säuglinge und Wetterschutz

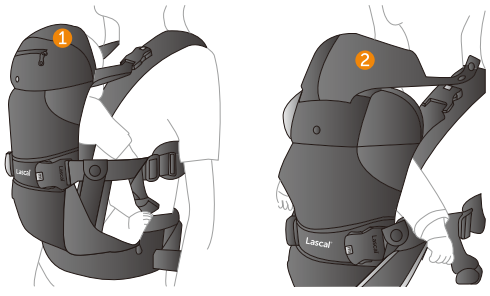

1. Der äußere Bezug der Kopfunterstützung kann umgeklappt werden, um Säuglingen eine zusätzliche Untersützung zu geben.
2. Wetterschutz schützt das Kind vor Sonne, Wind und Regen und ist in der Kopfstütze hinter dem Reißverschluss integriert.

   Achtung: Stellen Sie sicher, dass das Gesicht des Babys immer sichtbar unter Kontrolle ist, das Babys Gesicht niemals mit einer Decke etc. abgedeckt ist und das Kinn des Babys frei ist, so dass das Baby ungestört atmen kann.

Wir hoffen, Ihnen mit diesen Informationen geholfen zu haben. Sollten Sie Fragen haben, kontaktieren Sie uns oder den Distributor Ihres Landes.

Kontaktinformation auf www.lascal.net.

Wir sind dankbar für jeglichen Kommentar über den Gebrauch der M1 Bauchtrage, aber auch für Bilder, wie Sie die Bauchtrage im täglichen Leben nutzen. Senden Sie dann die Bilder per e-mail an info@lascal.com.hk.

Bitte besuchen Sie unsere website www.lascal.net für mehr Informationen über unsere Produkte.

BuggyBoard®

KiddyGuard®

m1Buggy™

Lascal® m1™ Carrier

Αγαπητέ πελάτη, ευχαριστούμε που επιλέξατε το μάρσιπο Lascal m1Carrier™. Ελπίζουμε να μείνετε ευχαριστημένος από την αγορά σας και εσείς και το παιδί σας να απολαύσετε τη μέγιστη άνεση.

ΔΙΑΒΑΣΤΕ ΠΡΟΣΕΚΤΙΚΑ ΚΑΙ ΚΡΑΤΗΣΤΕ ΓΙΑ ΜΕΛΛΟΝΤΙΚΗ ΑΝΑΦΟΡΑ

Μέρη m1Carrier

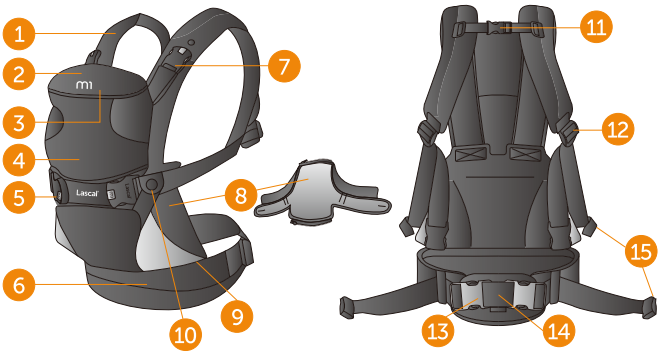

1. Λωρίδα ώμου
2. Αναδιπλώμενο προστατευτικό κεφαλής δύο όψεων
3. Προστατευτικό καιρού
4. Μπροστινό μέρος
5. Μπροστινές πόρπες
6. Ζώνη μέσης
7. Πορπή προστασίας κεφαλής
8. ΒρεφικόςΜειωτήρας
9. Φερμουάρ μειωτήρα
10. Κουμπί
11. Ρυθμιζόμενη ζώνη πλάτης
12. Ρυθμιστής Ιμάντα Ώμου
13. Πόρπες λωρίδας μέσης
14. Αποσπώμενη οσφυϊκή προστασία
15. Ρυθμιστές ζώνης

1. Θέσεις Μεταφοράς

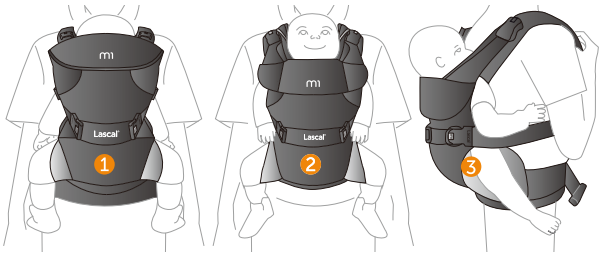

1 **Μεταφορά με φορά προς τα μέσα- Με κλειστό το φερμουάρ του μειωτήρα.**
- Από νεογέννητο που ζυγίζει το λιγότερο 3.5 kg / 8 lbs με ενσωματωμένο το Ο βρεφικός μειωτήρας ΠΕΡΙΛΑΜΒΑΝΕΤΑΙ.
- Από 5.5 kg / 12 lbs έως 15 kg / 33 lbs με αφαιρούμενο το βρεφικό μειωτήρα.

2 **Μεταφορά με φορά προς τα έξω- Με ανοικτό το φερμουάρ του μειωτήρα.**
- Από 5 μηνών και όταν το παιδί μπορεί να κρατήσει σταθερό το κεφάλι του έως 36 μηνών, 15 kg / 33 lbs, με αφαιρούμενο μειωτήρα.

3 **Μεταφορά στην πλάτη- Προστασία ισχύων κλειστή.**
- Από 8 μηνών (8 kg / 17.5 lbs) μέχρι 36 μηνών (15 kg / 33 lbs).

Εξαιτίας του ασύμετρου βάρους στους μηρούς, δεν προτείνουμε αυτή τη θέση καθώς μπορεί να προκαλέσει τραυματισμούς στη σπονδυλική στήλη και στους μυς.

2. Τοποθέτηση στο μάρσιπο

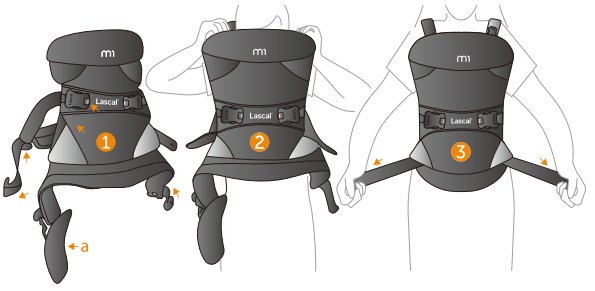

1 Ανοίξτε τις λωρίδες Strap Tidies™ και χαλαρώστε και τις δυο λωρίδες ώμου όσο και τις ζώνες μέσης.

a) Αν η μέση σας είναι λεπτότερη των 75 cm/30'', θα πρέπει να αφαιρέσετε την αποσπώμενη οσφυϊκή προστασία αλλιώς δεν θα μπορέσετε να δέσετε το μάρσιπο σφικτά γύρω από τη μέση σας.

2 Περάστε το μάρσιπο από το κεφάλι σας. Εναλλακτικά ανοίξτε τη λωρίδα πλάτης και φέρτε τα χέρια σας μέσα από τη θηλιά της λωρίδας ώμου και τέλος τραβήξτε τη λωρίδα πλάτης.

3 Συνδέστε την πόρπη της μέσης και σφίξτε τη ζώνη μέσης για να τοποθετήσετε το μάρσιπο στην κορυφή των γοφών. Τυλίξτε τη περισσευούμενη λωρίδα μέσα στους ρυθμιστές ζώνης. Φορέστε το μάρσιπο.

3. Τοποθετήστε το βρέφος στο m1 μάρσιπο με φορά προς τα εμπρός

1 **Για βρέφη 3,5 – 5,5 kg / 8 – 12 lbs, το μάρσιπο θα πρέπει να χρησιμοποιείται μόνο με ΕΝΣΩΜΑΤΟΜΕΝΟ το βρεφικό μειωτήρα (αγοράζεται ενσωματωμένος).** Εάν νωρίτερα ο μάρσιπος έχει χρησιμοποιηθεί για άλλο παιδί και ο μειωτήρας έχει αφαιρεθεί, ενσωματώστε τον στο φερμουάρ, στο εσωτερικό του μπροστινού μέρους με την κόκκινη ένδειξη. Προσαρμόστε τα πτερύγια του Βρεφικού Μειωτήρα στο Κουμπί κοντά στην μπροστινή πόρπη. **Για παιδιά 5,5 – 15 kg / 12 – 33 lbs, ΑΦΑΙΡΕΣΤΕ το βρεφικό μειωτήρα και χρησιμοποιήστε το κύριο κάθισμα για μέγιστη άνεση με ΚΛΕΙΣΤΟ το φερμουάρ του προστατευτικού ποδιού.**

2 Εάν είστε δεξιόχειρας, αποσυνδέστε την πόρπη στήριξης του κεφαλιού καθώς και την μπροστινή πόρπη στην αριστερή πλευρά του μάρσιπου έχοντας δεμένη την δεξιά πλευρά.

3 Σας προτείνουμε να κάθεστε την πρώτη φορά που θα το δοκιμάσετε.

a) Στηρίξτε το παιδί με το αριστερό σας χέρι και γλιστρίστε το μέσα στο μάρσιπο καθώς τοποθετείτε με το δεξί σας χέρι το αριστερό πόδι του παιδιού στο άνοιγμα, και στη συνέχεια το δεξί του χέρι μέσα στο άνοιγμα του χεριού.

b) Καθώς στηρίζετε το μωρό ενσωματώστε τη δεξιά πλευρά του μάρσιπου με την ακόλουθη σειρά. Πρώτα την πόρπη προστασίας κεφαλιού, στη συνέχεια την μπροστινή πόρπη και τέλος το κουμπί του βρεφικού μειωτήρα πάνω από το πόδι του παιδιού.

4 Με σκοπό να ρυθμίσετε τις λωρίδες ώμου, ανασηκώστε το μώρο μέχρι να μπορείτε να αγγίξετε το μέτωπό του και τραβήξτε σφικτά τις λωρίδες ώμου. Για λόγους ασφαλείας, θα πρέπει πάντα να μπορείτε να βλέπετε το παιδί καθώς και να το φιλήσετε.

5 Ξανασφίξτε τη λωρίδα μέσης γύρω από τη μέση σας για να σταθεροποιήσετε το μάρσιπο.

Τυλίξτε τις περισσευούμενες λωρίδες μέσα στους ρυθμιστές ζώνης.

Για τα μικρά βρέφη, χρησιμοποιείστε το προστατευτικό κεφαλής και καιρού (Δείτε τη σελίδα 3). Για να βγάλετε το μωρό ενώ το φοράτε, στην αρχή χαλαρώστε τις λωρίδες ώμου και μετά αφαιρέστε αρχικά την πορπή του προστατευτικού κεφαλής και μετά μία μία τις μπροστινές πορπες.Τώρα μπορείτε να βγάλετε έξω το μωρό.

4. Τοποθετήστε το μωρό μέσα στο μάρσιπο με φορά προς τα εμπρός

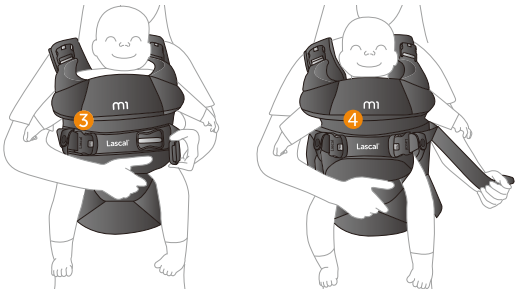

1. **Για παιδιά από 5 μηνών περίπου έως 15 κιλά, και αφού το παιδί μπορεί να στηρίζει το κεφάλι του.**

   Βεβαιωθείτε ότι το φερμουάρ του προστατευτικού ποδιών είναι ΑΝΟΙΚΤΟ.

   Εάν είστε δεξιόχειρας, συνδέστε την πορπή του προστατευτικού κεφαλής, την μπροστινή πορπή και το κουμπί του μειωτήρα, στη δεξιά πλευρά του μάρσιπο.
2. Στηρίξτε το παιδί με το αριστερό χέρι και γλιστρίστε το μέσα στο μάρσιπο ενώ ανοίγετε το δεξί του πόδι με το δεξί σας χέρι και στη συνέχεια το αριστερό του χέρι μέσα από το άνοιγμα των χεριών.
3. Ενώ στηρίζετε το παιδί εφαρμόστε την αριστερή πλευρά του μάρσιπου με την ακόλουθη σειρά, πρώτα η πόρπη στήριξης του κεφαλιού και στη συνέχεια η μπροστινή πόρπη.
4. Με σκοπό να ρυθμίσετε τις λωρίδες ώμου, ανασηκώστε το παδί με το ένα σας χέρι, ώστε να ακουμπήσετε την κορυφή του κεφαλιού του και σφίξτε τις λωρίδες ώμου και από τις δύο πλευρές. Σφίξτε τη λωρίδα μέσης γύρω από τη μέση σας για να σταθεροποιήσετε το μάρσιπο. Τυλίξτε τις περισσευούμενες ζώνες μέσα στους ρυθμιστές ζώνης™.

   Διπλώστε το προστατευτικό κεφαλής για ανεμπόδιστη ορατότητα.

   Για να αφαιρέσετε το παιδί ενώ το στηρίζετε, αρχικά χαλαρώστε τις λωρίδες του ώμου και στη συνέχεια αποσπάστε την πόρπη στήριξης του κεφαλιού και στη συνέχεια την μπροστινή πόρπη. Τώρα μπορείτε να αφαιρέσετε το παιδί.

5. Τοποθετώντας το παιδί μέσα στο m1 Μάρσιπο για μεταφορά στην πλάτη

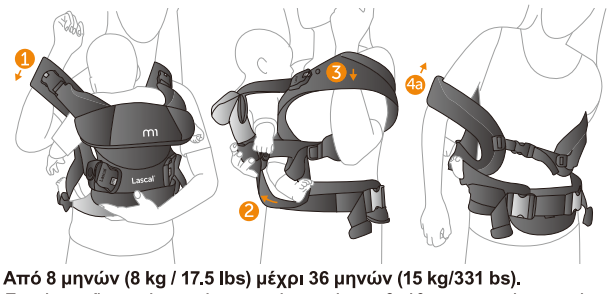

Από 8 μηνών (8 kg / 17.5 lbs) μέχρι 36 μηνών (15 kg/331 bs).
Σημείωση: Ίσως είναι χρήσιμο να έχετε κάποια βοήθεια την πρώτη φορά που θα αλλάξετε το μάρσιπο ώστε να κοιτάει προς τα εμπρός.

1. Με το παιδί σας να κάθεται μέσα στο μάρσιπο και να κοιτάει προς τα εμπρός, χαλαρώστε τις λωρίδες ώμου και τη λωρίδα μέσης. Καθώς στηρίζετε το παιδί, περάστε το δεξί σας χέρι κάτω από το τη ζώνη του δεξί ώμου.
2. Περιστρέψτε το μάρσιπο όσο πιο αριστερά μπορείτε.
3. Περάστε το αριστερό σας χέρι κάτω από τη δεξιά λωρίδα ώμου ενώ κρατάτε σφικτά το παιδί.
4. a) Περιστρέψτε το μάρσιπο και στη συνέχεια περάστε το δεξί σας χέρι μέσα από την αριστερή λωρίδα ώμου.

   b) Συνεχίστε με το αριστερό χέρι κάτω από την προηγούμενη δεξιά λωρίδα ώμου.
5. Σφίξτε ταυτόχρονα τη λωρίδα ώμου και μέσης.

   Για να βγάλετε το παιδί ακολουθήστε τις οδηγίες αντίστροφα.

   Το προστατευτικό κεφαλής μπορεί να διπλωθεί προς τα κάτω ή προς τα πάνω.

   Σημείωση. Κρατάτε καλά πάντα το παιδί σας όταν ακολουθείτε αυτά τα βήματα.

EL

6. Επιπρόσθετο προστατευτικό κεφαλής και προστατευτικό καιρού

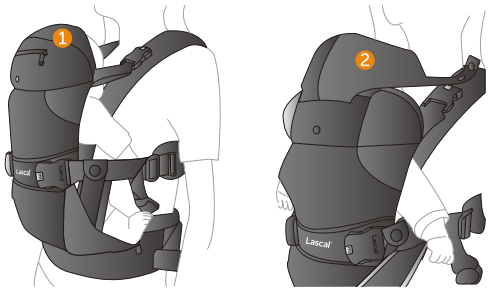

1. Το εξωτερικό κάλυμμα του προστατευτικού κεφαλής μπορεί να διπλωθεί προς τα πάνω ώστε να παρέχει επιπλέον προστασία στο κεφαλάκι του βρέφους.
2. Μία επιπλέον προστασία καιρού ενάντια στον αέρα, τον ήλιο και τη βροχή βρίσκεται μέσα στο φερμουάρ του προστατευτικού κεφαλής.

   Σημείωση: Ίσως είναι χρήσιμο να έχετε κάποια βοήθεια την πρώτη φορά που θα αλλάξετε το μάρσιπο ώστε να κοιτάει προς τα εμπρός.

Ελπίζουμε να σας βοήθησαν οι οδηγίες. Εάν έχετε οποιαδήποτε ερώτηση, παρακαλώ επικοινωνήστε μαζί μας, δείτε τα στοιχεία επικοινωνίας στην τελευταία σελίδα ή επικοινωνήστε με τον διανομέα στη χώρα σας. Πληροφορίες επικοιωνίας στο www.lascal.net.

Περιμένουμε τα σχόλιά σας για τη χρήση του m1Carrier καθώς και για τις φωτογραφίες με το προϊόν, στην ηλεκτρονική διεύθυνση info@lascal.com.hk.

Επισκεφθείτε το web site www.lascal.net για περισσότερες πληροφορίες για τα προϊόντα Lascal.

BuggyBoard® **KiddyGuard®** **m1Buggy™**

Lascal® m1™ Carrier

Estimado consumidor, gracias por escoger el m1Carrier™ de Lascal. Esperamos que esté encantado de su compra y disfrute paseando.

CONSERVAR PARA POSTERIORES CONSULTAS

Partes m1 Porta Bebé

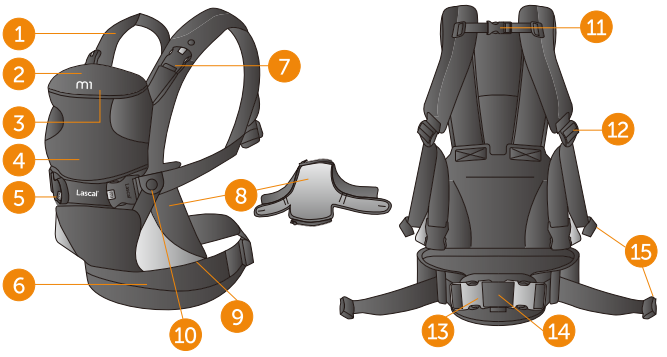

1. Correa para Hombros
2. Soporte de Cabeza Plegable
3. Protector del clima
4. Pieza Frontal
5. Hebilla Frontal
6. Correa para la Cintura
7. Hebilla de Respaldo para la Cabeza
8. Asiento M Infantil
9. Cierre para Soporte de Pierna
10. Botón
11. Correa Ajustable para Espalda
12. Hebilla Ajustable de Correa para Hombros
13. Hebilla de Correa para la Cintura
14. Respaldo Lumbar Removible
15. Sostenedor de Correas

1. Posiciones de Carga

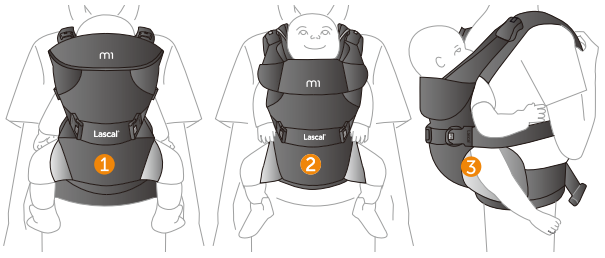

1 Mirando hacia adentro - Cierre para Soporte de Pierna cerrado.
- Recién nacido mínimo, 3.5-15 Kg (8-33 lb) juntamente **CON** el **ASIENTO M INFANTIL**.
- Desde 5,5 kg / 12 lb hasta 15 kg / 33 lb **REMOVER** el Asiento Interno.

2 Mirando hacia adelante - Abrir el cierre para Soporte de Pierna.
- Desde 5 meses y el **bebé** pueda mantener su cabeza recta **REMOVER** el **ASIENTO M INFANTIL** usar hasta 15kg/33 lb, 36 meses appr.

3 Posición en la espalda - Cerrar el cierre para Soporte de Pierna.
- Desde 8 meses, 8 Kg/17.5 lb hasta 15 kg/33 lb, aproximadamente 36 meses.

Debido a la carga asimétrica de llevar a un niño en la cadera, no recomendamos esta posición ya que puede causar lesiones en la columna vertebral y los músculos.

2. Ponerse el m1 porta bebé

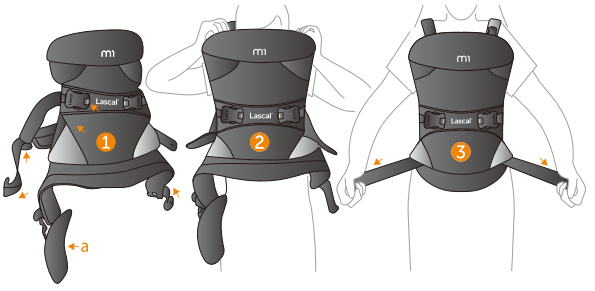

1 Abrir el sostenedor de correas y soltar las Correa para Hombros y la Correa para la Cintura. Desabroche una de las Hebilla para la Cintura.

a) Si su cintura es menor de 75 cm / 30 pulgadas, debe quitar el Soporte Lumbar Removible, ya que de lo contrario no será capaz de tirar de las correas para apretar el porta bebé alrededor de su cintura.

2 Deslice el porta bebé sobre su cabeza. Alternativamente, abra también la correa Ajustable para Espalda y atraviese sus brazos a través de las Correas para el Hombro, posteriormente cierre correa Ajustable para Espalda.

3 Abrochar la Hebilla para la Cintura y tirar la Correa hasta que el porta bebé este posicionado por encima de su cadera. Enrollar el exceso de las correas y posicionar dentro del sostenedor de correas.

3. Posicionado al bebé en el porta bebé m1 Mirando hacia Adentro

1 Para bebés de 3,5 a 5,5 kg / 8 a 12 libras, el portador solo debe usarse con el Asiento M Infantil ADJUNTO (incluido de compra). Si el portador anterior se ha utilizado para otro niño y el asiento infantil ha sido removido, abrochar el Asiento M Infantil a los zíper en el interior de La Pieza delantera con el indicador rojo al indicador rojo. **Adjuntar las solapas en el Asiento M Infantil al botón cerca de la Hebilla Delantera. Para niños 5,5 - 15 kg / 12 - 33 lbs, QUITE el Asiento M Infantil y use el asiento para mayor comodidad con el Zíper de Soporte de Piernas CERRADO.**

2 Si es diestro, desabrochar la Hebilla de Respaldo para la Cabeza y la Hebilla Frontal del lado izquierdo del porta bebé con el lado derecho aún abrochado.

3 Le recomendamos que se siente la primera vez que intente hacerlo.

a) Sostener al bebé con el brazo izquierdo y deslizarlo en el porta bebe mientras guía la pierna izquierda a través de la abertura de la pierna con su brazo derecho y luego el brazo izquierdo del bebé a través de la abertura del brazo.

b) Mientras sostiene al bebé conecte el lado izquierdo del porta bebé en el siguiente orden, primero la Hebilla de Respaldo para la Cabeza, segundo Hebilla Frontal.

4 Para ajustar la Correa para Hombres, levante al bebé hasta que pueda besar la cabeza del bebé. Tire de las Correas para los Hombros hasta apretar. Para seguridad, el bebé siempre tiene que estar visible y poder besar la cabeza del bebé.

5 Tire las Correas para la Cintura para ajustar el porta bebé a su cintura.

Enrollar el exceso de las correas y posicionar dentro del sostenedor de correas para infantiles, usar el Soporte para Cabeza y el Protector de Clima. Referir a página 3.

Para quitar al bebé mientras los está cargando, primero aflojar las correas para los hombros y después soltar las dos Hebillas de Respaldo para la Cabeza y una de las Hebillas Frontales. El bebé está listo para ser removido.

4.Poner al niño en el porta bebé m1 Vista hacia Adelante

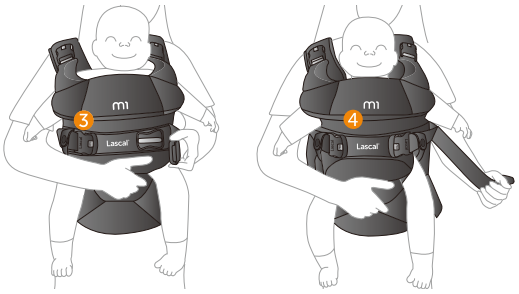

1. **Para niños de aproximadamente 5 meses y hasta cuando el bebé puede sostener su cabeza constante y hasta 15 kg / 33 lbs.**

   Asegurarse que el Cierre de Soporte de Pierna este desabrochado.

2. Sostener al bebé con el brazo izquierdo y deslizarlo dentro del porta bebé mientras guia la pierna derecha a través de la abertura de pierna con su brazo derecho y luego el brazo del bebe a través de la abertura del brazo.

3. Mientras sostiene al niño, conectar el lado izquierdo del porta bebé en el siguiente orden, primero Hebilla de Respaldo para la Cabeza y segundo la Hebilla Frontal.

4. Para ajustar la Correa para Hombros, levante al bebé hasta que pueda besar la cabeza del bebé y tire de las Correas para Hombros de ambos lados. Reajustar las Correas para la Cintura para ajustar el porta bebé a su cintura. Enrollar exceso de las correas dentro del sostenedor de correas.

   Doblar el Soporte de Cabeza Plegable para una clara visión.

   Para quitar al bebé, mientras sostiene al bebé, primero aflojar ambas Correa para Hombros, después desabrochar las Hebillas de Respaldo para la Cabeza, después una de las Hebillas Frontales. El bebé está listo para ser levantado.

5.Colocar al niño en el porta bebé posición Trasportar sobre la Espalda

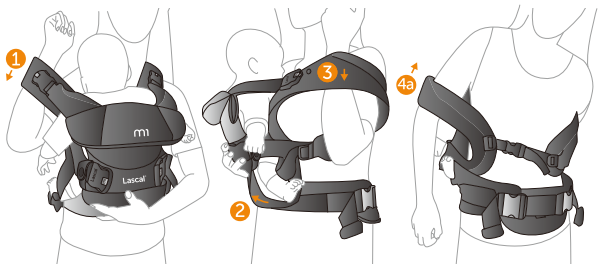

Desde 8 meses, 8 Kg/33 lb hasta 15kg/33 lb, aproximadamente 36 meses.
Aviso: Puede ser útil tener a alguien que lo ayude la primera vez que cambie el porta bebe al modo Trasportar sobre la Espalda.

1. Con el niño sentado en la porta bebé posicionado viendo hacia adentro, afloje las Correas para Hombros y la Correa para la Cintura. Mientras sostiene al bebé, deslice su brazo derecho hacia afuera de la Correa para el hombro lado derecho.
2. Gire el porta bebé a la izquierda lo mäs que usted pueda.
3. Deslice el brazo izquierdo hacia fuera debajo de la correa izquierda del hombro mientras sostiene al bebé firmemente.
4. a) Gire el porta bebe y luego pasar su brazo derecho a través de la correa para hombros lado izquierdo previamente usado.

   b) Continúe con el brazo izquierdo debajo de la Correa para Hombros derecho.
5. Ajustar la Correa para Hombres y la Correa de Cintura.

   Para sacar al bebé, favor de invertir lo anterior.

   El Soporte para la Cabeza puede estar doblado u en posición hacia arriba Sugerencia! Sostener al bebé mientras efectuá estos pasos.

ES

6.Soporte para la Cabeza y Protección del Clima

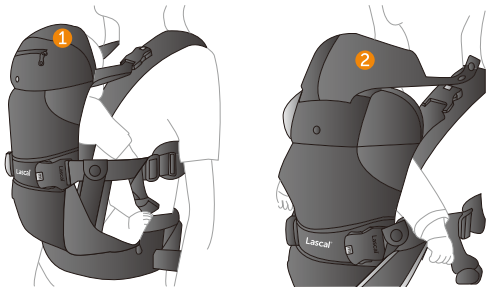

1. La cubierta exterior del Soporte para la Cebeza puede ser doblado para un Extra Soporte para la Cabeza del bebé.
2. Incluido de fábrica el Proteger del viento, lluvia, y del sol está disponible dentro del zíper del Soporte para la Cabeza.

Aviso: Asegúrese siempre de que la cara del bebé sea visible para el portador. No cubra la cara del bebé con una manta, coberturas de lactancia, etc. Asegúrese de que la barbilla del bebé esté sobre su pecho y que siempre tenga espacio para respirar.

Esperamos que encuentre esta información útil. Si tiene alguna pregunta, comuníquese con nosotros, consulte la información de contacto en la última página o contacte a nuestro distribuidor en su país. Información de contacto en www.lascal.net

Estaremos muy agradecidos por sus comentarios sobre el uso del m1Carrier, así como por las imágenes haciendo uso de este, por favor enviarlas por correo electrónico a info@lascal.com.hk

Por favor visite nuestra página web www.lascal.net para más información sobre todos los productos Lascal.

BuggyBoard® **KiddyGuard®** **m1Buggy™**

Lascal® m1™ Carrier

Hea klient, täname teid, et valisite Lascal m1Carrier™-i beebide kõhukoti. Loodame, et jääte oma ostuga rahule ning et tunnete end koos oma lapsega mugavalt.

LUGEGE HOOLIKALT LÄBI JA HOIDKE ALLES

m1Carrieri kõhukoti osad

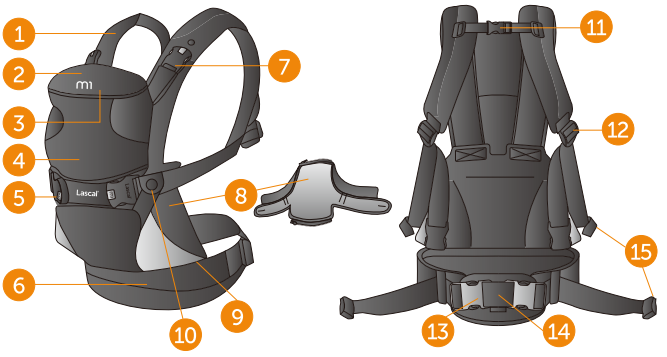

1. Õlarihm
2. Kahel viisil kokkuvolditav peatugi
3. Salataskusse peidetud vihmakaitse
4. Esiosa
5. Esiosa pandlad
6. Vöörihm
7. Peatoe pannal
8. Beebide M-iste
9. Jalatoe tõmblukk
10. Nööp
11. Reguleeritavad seljarihmad
12 Õlarihma reguleerimine
13. Vöörihma pandlad
14. Eemaldatav nimmetugi
15. Strap Tidies™-e rihmakaitsmed

1.Kandmisasendid

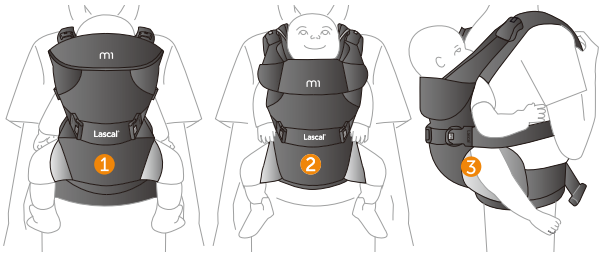

1 **Laps näoga teie poole; jalatoe tõmblukk SULETUD.**
- Võib kasutada vähemalt 3,5 kg kehakaaluga vastsündinute kandmiseks, **KOOS** LISATUD laste M-iste.
- Või 5,5–15 kg kehakaaluga laste kandmiseks **ILMA** imikuistmeta.

2 **Laps näoga väljapoole; jalatoe tõmblukk AVATUD.**
- Alates umbes lapse viiendast elukuust, kui laps hoiab oma pead isese-isvalt, kehakaaluga kuni 15 kg; umbes kolmeaastase lapse kandmisel **ILMA** imikuistmeta.

3 **Last kantakse turjal, jalatoe avad SULETUD.**
- Alates umbes lapse kaheksandast elukuust, kehakaaluga 8–15 kg, kuni umbes kolmeaastase lapse kandmisel **ILMA** imikuistmeta.

Kuna lapse kandmisel puusal jaguneb koormus ebaühtlaselt, ei soovita me sellist kandmisviisi – see võib põhjustada selja- ja lihasvigastusi.

2.Kõhukoti selgapanek

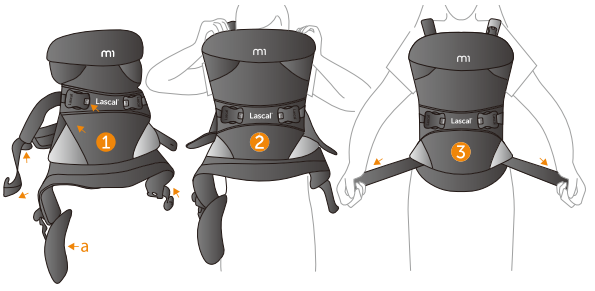

1 Avage Strap Tidies™ rihmataskud ning lõdvendage õlarihmu ja vöörihma. Avage üks vööpannaldest.

a) Kui teie vööümbermõõt on alla 75 cm, peate eemaldama eemaldatava seljatoe, vastasel korral ei saa te lapse kandekotti tihedalt enda vöö ümber kinnitada.

2 Libistage kõhukott üle pea. Teine võimalus on avada seljarihmad, pista käed läbi õlarihma avade ja sulgeda seejärel seljarihmad.

3 Sulgege vöörihma pannal ja pinguldage vöörihma, et kõhukott asetuks teie puusade kohale. Rullige üleliigne rihmaosa Strap Tidies™-e rihmakaitsemete vahele.

3.Lapse asetamine m1Carrier kõhukotti, näoga teie poole

1 **3,5-5,5 kg kehakaaluga lastele mõeldud kandekotti tohib kasutada ainult KOOS kaasasoleva beebi M-istmega (on ostuga kaasas).** Kui kandekotti on varem kasutanud teine laps ja beebi M-iste on eemaldatud, lisage iste kandekoti esitüki siseküljel olevate tõmblukkude abil, nii et punased indikaatorid jäävad vastakuti. Kinnitage beebi M-istme klapid eesmise klambri juures oleva nööbiga. **5,5-15 kg kehakaaluga lapse puhul EEMALDAGE beebi M-iste ja kasutage kandekoti põhiosa – suurema mugavuse huvides nii, et jalatoe tõmblukk on SULETUD.**

2 Kui olete paremakäeline, võtke kandekoti vasakul küljel lahti peatoe pannal ja esipannal, parem pool jääb lahti tegemata.

3 Kui proovite seda esimest korda, siis soovitame teil seda teha istudes.

a) Toetage last vasaku käega ja libistage ta kandekotti, pistes samal ajal parema käega tema vasaku jala läbi jalaava ning vasaku käe läbi käeava.

b) Last jätkuvalt toetades kinnitage kandekoti vasak pool – esmalt peatoe pannal ja seejärel esipannal.

4 Õlarihmade reguleerimiseks kergitage last ülespoole, nii et ulataksite ta laubale musi andma ning sikutage õlarihmad pingule. Ohutuse huvides peaks beebi alati „nähtav ja musitatav" olema.

5 Pinguldage vöörihma, et see pakuks kõhukoti kandmisel piisavat tuge.

Rullige liigsed rihmaosad Strap Tidies™-e rihmakaitsmete vahele.

Väikese beebi jaoks kasutage alati lisapeatuge ja ilmastikukaitsekilpi. Vt. lk.3.

Lapse kandekotist eemaldamiseks toetage teda samal ajal ühe käega ning lõdvendage seejärel õlarihmad, avage mõlemad peatoe pandlad ning üks esipannaldest. Lapse saab nüüd välja tõsta.

4.Lapse asetamine m1Carrier kõhukotti, näoga väljapoole

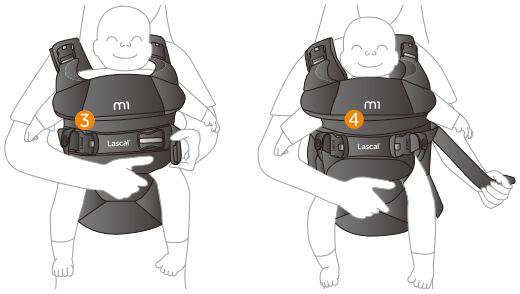

1. **Alates umbes viie kuu vanustele lastele, kes suudavad oma pead iseseisvalt hoida, ja vanematele, kuni 15 kg kehakaaluga lastele.**

   Veenduge, et jalatoe tõmblukk on AVATUD.

   Kui olete paremakäeline, kinnitage peatoe pannal, esiosa pannal ja imikuistme nupp kõhukoti paremalt küljelt.
2. Toetage last vasaku käega ja libistage ta kandekotti, suunates samal ajal parema käega tema parema jala läbi jalaava ning parema käe läbi käeava.
3. Last jätkuvalt toetades kinnitage kandekoti vasak külg – esmalt peatoe pannal ja seejärel esipannal.
4. Õlarihmade reguleerimiseks kergitage last ülespoole, nii et ulataksite ta pealaele musi andma ning sikutage õlarihmad mõlemalt poolt pingule.

   Pinguldage vöörihma enda vöö ümber, et kandekotti toetada. Rullige üleliigsed rihmaotsad kokku ja pistke Strap Tidies™ taskutesse.

   Takistamatu vaate jaoks rullige peatugi alla.

   Lapse kandekotist eemaldamiseks toetage teda samal ajal ühe käega ning lödvendage seejärel õlarihmad, avage mõlemad peatoe pandlad ning üks esipannaldest. Lapse saab nüüd välja tõsta.

5.Lapse asetamine M1 kandekotti seljal kandmiseks.

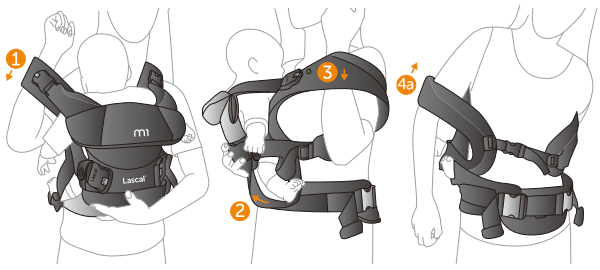

Seda kandeasendit võib kasutada umbes 8 k – 3 a vanustel, 8-15 kg kehakaaluga lastel.
Märkus: Oleks hea, kui keegi aitaks teid, kui te esimest korda kandekoti seljal kandmiseks ümber seate.

1. Olles eelnevalt asetanud lapse kõhukotti, näoga enda poole, lödvendage õlarihmu ja vöörihma. Toetades last, libistage oma parem käsi parema õlarihma alt välja.
2. Lükake kõhukotti vasaku külje suunas, nii kaugele kui suudate.
3. Libistage oma vasak käsi vasaku õlarihma alt välja, toetades samal ajal teise käega last.
4. a) Pöörake kõhukotti ja pistke seejärel oma parem käsi läbi selle õlarihma ava, kus oli enne teie vasak käsi.

   b) Tehke sama vasaku käega, pistes selle läbi õlarihma ava, kus oli enne teie parem käsi.
5. Pinguldage õlarihmasid ja vöörihma.

   Lapse eemaldamiseks kõhukotist korrake eelnevaid tegevusi vastupidises järjekorras.

   Peatuge võib hoida nii allarullituna kui püstasendis.

   Märkus: kirjeldatud tegevuste juures toetage alati last vaba käega.

ET

6.Lisapeatugi ja vihmakaitse

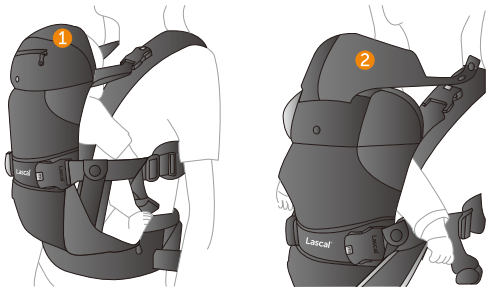

1. Peatoe pealiskatet saab lahti voltida ja üles tõmmata, et pakkuda imikueas lapse peale lisatuge.
2. Peatoe siseküljel asetsevas tõmblukuga salataskus on voodri külge õmmeldud vihmakaitse, mis pakub kaitset ka päikese ja tuule eest.

   Märkus: Veenduge alati, et lapse nägu on kandjale nähtav. Ärge katke lapse nägu teki, imetamisteki ega muu sellisega. Veenduge, et beebi lõug ei oleks vastu rinda surutud ning et tema hingamisteed on alati vabad.

Loodame, et teil on sellest teabest abi. Küsimuste korral võtke palun ühendust meiega (viimasel lehel toodud kontaktandmetel) või meie edasimüüjaga teie riigis. Kontaktandmed leiate www.lascal.net.

Oleksime teile väga tänulikud teie tagasiside eest käru m1Carrier kasutamise kohta või piltide eest, kus te kasutate käru m1Carrier, saatke need palun aadressil info@lascal.com.hk.

Lähemalt vaadake Lascali toodete kohta veebisaidilt www.lascal.net;

BuggyBoard®

KiddyGuard®

m1Buggy™

Lascal® m1™ Carrier

Arvoisa asiakas, kiitos, että valitsit Lascal m1Carrier™-kantorepun. Toivomme, että hankintasi tuottaa sinulle iloa ja että sinulla ja lapsellasi on mukava olla yhdessä.

LUE HUOLELLISTI KOKONAAN JA SÄILYTÄ

m1Carrier -kantorepun osat

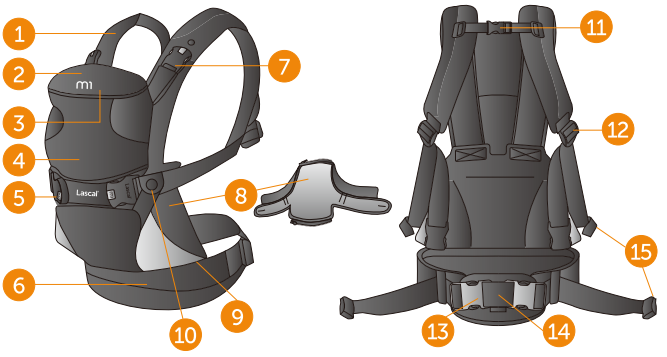

1. Olkahihna
2. Kahteen suuntaan käännettävä pääntuki
3. Piilossa oleva säänsuoja
4. Etukappale
5. Etusoljet
6. Lantiovyö
7. Pääntuen solki
8. Vauvojen M-istuin
9. Jalkatukivetoketju
10. Nappi
11. Säädettävä etuhihna
12. Olkahihnan säätäminen
13. Lantiovyön soljet
14. Removable Lumbar Support
15. Hihnapidikkeet, "Strap Tidies™"

1.Kantoasennot

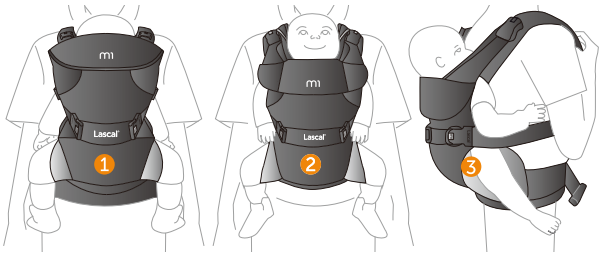

1 **Katse sisäänpäin – jalkatukivetoketju KIINNI.**
- 3, 5 kg painavista vastasyntyneistä lähtien, LISÄTTY lasten M-istuin **KIINNITETTYNÄ**.
- 5,5 kilosta 15 kiloon vauvaistuin **POISTETTUNA**.

2 **Katse ulospäin – jalkatukivetoketju AUKI.**
- Noin 5 kk:sta lähtien ja kun vauva voi pitää päänsä vakaana, 15 kiloon saakka, n. 36 kk, vauvaistuin **POISTETTUNA**.

3 **Selässä kantaminen – jalkatuki KIINNI.**
- Noin 8 kk:sta lähtien, 8 kilosta 15 kiloon saakka, n. 36 kk.

Koska lapsen kantaminen lonkalla aiheuttaa epäsymmetrisen painon, emme suosittele tätä asentoa koska se voi aiheuttaa selkä- ja lihasvaurioita.

2.Kantorepun päälle paneminen

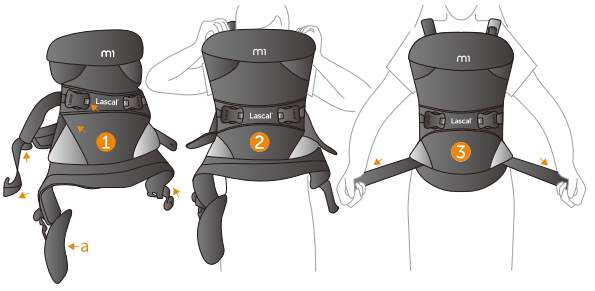

1 Avaa Strap Tidies™ hihnataskut ja löysää olkahihnoja ja vyöhihnaa. Avaa yksi vyösoljista.

a) Jos vyötärösi ympärysmitta on alle 75 cm, sinun tulee poistaa irrotettava selkänoja, muuten et voi kiinnittää lapsen kantolaukkua tiiviisti vyötärösi ympärille.

2 Liu'uta kantoreppu pääsi yli. Vaihtoehtoisesti voit avata takahihnan ja vetää kätesi olkahihnan silmukoiden läpi, jonka jälkeen suljet takahihna.

3 Kytke lantiosolki ja vedä tiukasti lantiovyöstä asettaaksesi kantorepun lanteillesi. Kääri ylimääräset hihnat Strap Tidies™-hihnapidikkeisiin. Kantorepun päälle paneminen.

3.Vauvan paneminen m1 -kantoreppuun katse sisäänpäin

1 **3,5-5,5 kg painoisille lapsille tarkoitettua kantolaukkua saa käyttää vain yhdessä mukana olevan vauvan M-istuimen kanssa (seuraa mukana).** Jos kantolaukkua on aiemmin käyttänyt toinen lapsi ja vauvan M-istuin on poistettu, lisää istuin kantolaukun etukappaleen sisäpuolella olevilla vetoketjuilla niin, että punaiset osoittimet ovat vastakkain. Kiinnitä vauvan M-istuimen läpät etummaisen haan luona olevaan nappiin. **5,5-15 kg painoisen lapsen osalta POISTA vauvan M-istuin ja käytä kantolaukun perusosaa – suuremman mukavuuden vuoksi siten, että jalkatuen vetoketju on SULJETTUNA.**

2 Jos olet oikeakätinen, avaa kantolaukun vasemmalla sivulla pääntuen solki ja etusolki, oikea puoli jää avaamatta.

3 Jos kokeilet tätä ensimmäistä kertaa, suosittelemme sinua tekemään se istuen.

a) Tue lasta vasemmalla kädellä ja liu'uta hänet kantolaukkuun ohjaten samaan aikaan oikealla kädellä hänen vasen jalkansa jalka-aukon läpi ja vasen kätensä käsiaukon läpi.

b) Kiinnitä kantolaukun vasen puoli lasta jatkuvasti tukien-ensin pääntuen solki ja sitten etusolki.

4 Olkahihnojen säätämiseksi kohota lasta ylöspäin niin, että yltäisit antamaan hänen otsalleen suukon, ja vedä olkahihnat kireälle. Turvallisuuden vuoksi vauvan tulisi aina olla "näkyvissä ja pussattavissa".

5 Kiristä uudelleen lantiohihna lantiosi ympäri kantorepun tukemiseksi.

Kääri ylimääräset hihnat Strap Tidies™-hihnapidikkeisiin.

Pientä vauvaa varten käytä aina lisäpääntukea ja säänsuojakilpeä. Ks. s. 3.

Lapsen kantolaukusta pois ottamiseksi tue häntä samaan aikaan yhdellä kädellä ja löysää sitten olkahihnoja, avaa molemmat pääntuen soljet ja yksi etusoljista. Lapsen voi nyt nostaa pois.

4.Lapsen paneminen m1 -kantoreppuun katse eteenpäin

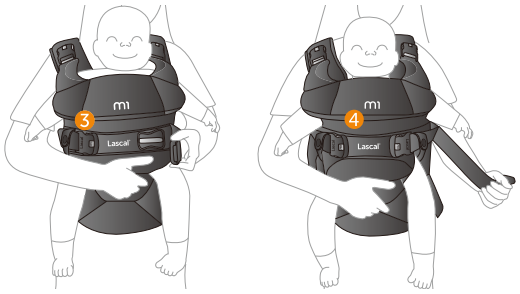

1. **Noin 5 kk vanhoille lapsille ja kun lapsi voi pitää päänsä vakaana ja 15 kiloon saakka.**

   Varmista, että jalkatukivetoketju on AUKI.

   Jos olet oikeakätinen, kytke pääntuen solki, etusolki ja vauvaistuimen nappi kantorepun oikealla puolella.
2. Tue lasta vasemmalla kädellä ja liu'uta häntä kantoreppuun ohjaten hänen oikean jalkansa aukon läpi oikealla kädelläsi ja sen jälkeen hänen oikean kätensä käsiaukon läpi.
3. Kiinnitä kantolaukun vasen sivu lasta jatkuvasti tukien – ensin pääntuen solki ja sitten etusolki.
4. Olkahihnojen säätämiseksi nosta lasta ylöspäin niin, että yltäisit antamaan hänen päälaelleen suukon, ja vedä olkahihnat kummallakin puolella kireälle.

   Kiristä vyöhihnaa oman vyösi ympärillä kantolaukun tueksi. Keri liiat hihnanpäät kokoon ja työnnä ne Strap Tidies™ taskuihin.

   Esteettömän näkymän vuoksi kerä pääntuki alas.

   Kun otat lapsen kantolaukusta pois, tue häntä samaan aikaan yhdellä kädellä ja löysää sitten olkahihnoja, avaa molemmat pääntuen soljet ja yksi etusoljista. Lapsen voi nyt nostaa pois.

5.Lapsen asettaminen M1-kantolaukkuun selässä kantamiseksi

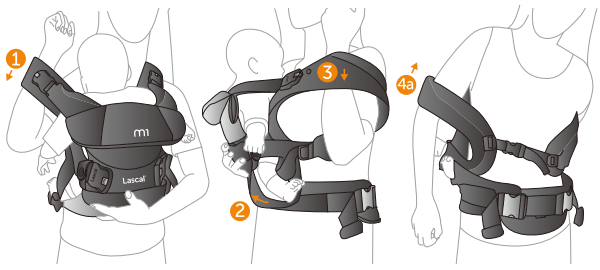

Noin 8 kuukaudesta lähtien, 8 kilosta 15 kiloon, n. 36 kuukauteen saakka.
Huomautus: Olisi hyvä, jos joku auttaisi sinua, kun kiinnität kantolaukun ensi kertaa selässä kantamista varten.

1. Lapsen istuessa kantorepussa katse sisäänpäin, löysää olkahihnat ja lantiohihna. Liu'uta lasta samanaikaisesti tukien oikea käsivartesi ulos oikeanpuolisen olkahihnan alta.
2. Käännä kantoreppu niin pitkälle vasemmalle kuin pystyt.
3. Liu'uta vasen käsivartesi ulos vasemmanpuolisen olkahihnan alta pitäen tiukasti kiinni lapsesta.
4. a) Pyöritä kantoreppua ja pujota oikeanpuolinen käsivartesi entisen vasemmanpuolisen olkahihnan läpi.

   b) Jatka viemällä vasen käsivartesi sisään entisen oikeanpuolisen olkahihnan alle.
5. Kiristä sekä olka- että lantiohihna.

   Lapsen pois ottamiseksi toimi päinvastaisessa järjestyksessä.

   Pääntuki voi joko olla alas käännettynä tai pystyasennossa.

   Huom.: Tue aina lastasi näitä vaiheita suorittaessasi.

FI

6.Pään lisätuki ja säänsuoja

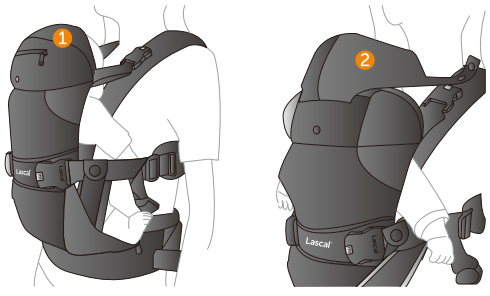

1. Pääntuen ulkokuori voidaan kääntää ylös ja taittaa kaksinker-roin antamaan pienelle vauvalle lisää pääntukea.
2. Auringolta, tuulelta ja sateelta suojaava isäänrakennettu säänsuoja löytyy pääntuen vetoketjun sisäpuolelta.

   Huomautus: Varmistu aina siitä, että kantaja näkee aina lapsen kasvot. Älä peitä lapsen kasvoja peitteellä, imetyspeitolla tai muulla sellaisella. Varmistu siitä, että vauvan leuka ei ole puristettuna vasten rintaa ja että hänen hengitystiensä ovat aina vapaina.

Toivomme, että Sinulle on tästä tiedosta hyötyä. Jos on kysyttävää, ole hyvä ja ota yhteyttä meihin (viimeisellä sivulla mainituilla yhteystiedoilla) tai jälleenmyyjäämme maassasi. Yhteystiedot löydät sivustolta www.lascal.net.

Olisimme Sinulle kiitollisia m1Carrien-rataiden käyttöä koskevasta palautteesta ja kuvista, joissa näitä rattaita käytät, ole hyvä ja lähetä niitä osoitteeseen info@lascal.com.hk.

Katso Lascalin tuoteita lähemmin sivustolta www.lascal.net;

BuggyBoard® **KiddyGuard®** **m1Buggy™**

Lascal® m1™ Carrier

Cher client, merci d'avoir choisi le porte-bébé m1Mc de Lascal. Nous espérons que vous serez satisfaits de votre achat et que votre enfant et vous serez confortables.

LIRE ATTENTIVEMENT ET À CONSERVER POUR RÉFÉRENCE ULTÉRIEURE

Les parties du porte-bébé m1Mc

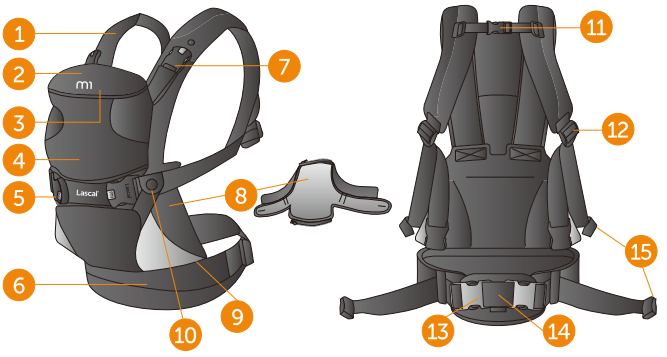

1. Bretelle
2. Appuie-tête pliable de deux façons
3. Protection dissimulée contre les intempéries
4. Panneau avant
5. Boucles avant
6. Ceinture
7. Boucle de l'appuie-tête
8. Réducteur pour nouveau-né
9. Glissière pour les jambes
10. Bouton
11. Sangle dorsale réglable
12. Boucle de bretelle
13. Boucle de ceinture
14. Support lombaire amovible
15. Strap Tidies™

1. Positions de portage

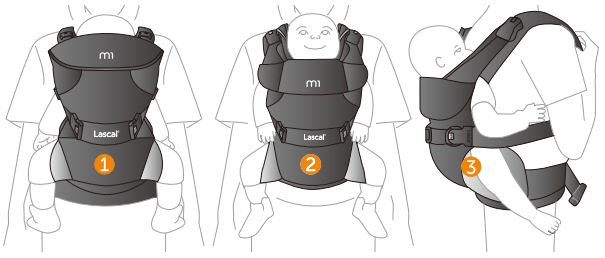

1 Position face vers l'intérieur - Glissière des jambes FERMÉE.
- Pour nouveau-né à partir de 3,5 kg/8 lb avec le réducteur pour nouveau-né **ATTACHÉ**.
- De 5,5 kg/12 lb jusqu'à 15 kg/33 lb **SANS** le réducteur pour nouveau-né.

2 Position vers l'avant - Glissière des jambes OUVERTE.
- À partir d'environ 5 mois et quand l'enfant peut se tenir la tête droite, jusqu'à 15 kg/33 lb, environ 36 mois **SANS** le réducteur pour nouveau-né.

3 Position dorsale - Glissière des jambes FERMÉE.
- À partir d'environ 8 mois, 8 kg/17,5 lb jusqu'à 15 kg/33 lb, environ 36 mois.

Nous ne recommandons pas le port de l'enfant sur la hanche, en raison de la charge asymétrique pouvant provoquer des lésions à la colonne vertébrale ou des blessures musculaires.

2. Comment enfiler le porte-bébé

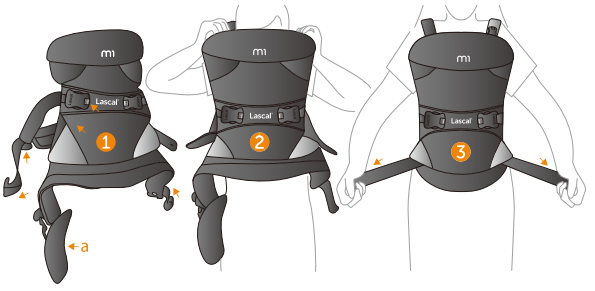

1 Ouvrir les Strap Tidies™ et desserrer les deux bretelles et la ceinture. Déboucler une des boucles de la ceinture.

a) Pour un tour de taille inférieur à 75 cm/30 po, retirer le soutien lombaire amovible de manière à ajuster fermement le porte-bébé autour de la taille.

2 Glisser le porte-bébé par-dessus la tête ou ouvrir la sangle dorsale, glisser les bras dans les bretelles et attacher la sangle dorsale.

3 Attacher la boucle de la ceinture et serrer-la fermement pour positionner le porte-bébé sur les hanches. Rouler l'excès de la sangle dans le Strap Tidies™.

3. Installation de l'enfant dans le porte-bébé m1Mc, face vers l'intérieur

1 Pour les nouveau-nés de 3,5 kg à 5 kg/8 lb à 12 lb, le porte-bébé doit être utilisé SEULEMENT avec le réducteur pour nouveau-né (attaché à l'achat). Si le porte-bébé a été utilisé pour un autre enfant et que le réducteur pour nouveau-né a été retiré, attacher le réducteur pour nouveau-né à l'aide des glissières situées à l'intérieur du panneau avant en alignant les deux repères rouges. **Pour les enfants de 5,5 kg à 15 kg/ 12 lb à 33 lb, RETIRER le réducteur pour nouveau-né et, pour un confort maximal, utiliser le siège principal avec la glissière pour les jambes FERMÉE.**

2 Pour une personne droitière, fixer la boucle de l'appuie-tête, la boucle avant et la boucle du réducteur pour nouveau-né du côté droit du porte-bébé.

3 Au départ, effectuer les opérations en position assise.

a) Maintenir l'enfant du bras gauche et le glisser dans le porte-bébé en guidant sa jambe gauche à travers l'ouverture avec le bras droit, puis en guidant son bras gauche vers l'ouverture des bras.

b) Ensuite, en tenant le bébé, attacher le côté gauche du porte-bébé dans l'ordre suivant : boucle de l'appuie-tête et boucle avant.

4 Pour ajuster les bretelles, soulever l'enfant de manière à pouvoir l'embrasser sur le front et tirer fermement sur la bretelle. Pour des raisons de sécurité, le bébé doit toujours être « visible et à un baiser de distance ».

5 Tirer encore fermement sur la ceinture autour de la taille pour supporter le porte-bébé.

Rouler l'excès de la sangle dans le Strap Tidies™.

Pour les petits nouveau-nés, utiliser aussi l'appuie-tête supplémentaire et la protection contre les intempéries. Voir la page 7.

Pour sortir le bébé, continuer de le supporter et desserrer d'abord les bretelles et détacher les boucles de l'appuie-tête, puis l'une des boucles avant. L'enfant peut maintenant être sorti par le haut.

4.Placer l'enfant, orienté vers l'avant, dans le porte-bébé m1[Mc]

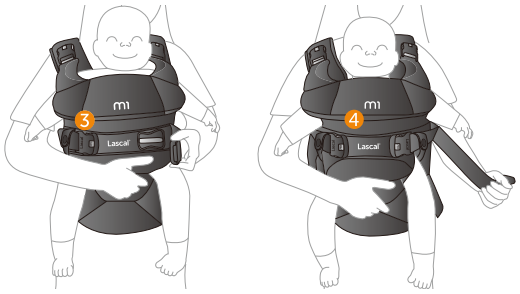

1. **Pour les enfants d'environ cinq mois et lorsqu'il peut tenir sa tête droite seul et jusqu'à 15 kg/33 lb.**

   S'assurer que la glissière pour les jambes est OUVERTE.

2. Maintenir l'enfant du bras gauche et le glisser dans le porte-bébé en guidant sa jambe droite à travers l'ouverture avec le bras droit, puis ensuite en guidant son bras droit vers l'ouverture des bras.

3. Ensuite, en tenant le bébé, attacher le côté gauche du porte-bébé dans l'ordre suivant : boucle de l'appuie-tête et boucle avant.

4. Pour ajuster les bretelles, soulever l'enfant de manière à pouvoir l'embrasser sur le front et tirer fermement sur les deux bretelles.

   Tirer encore fermement sur la ceinture autour de la taille pour supporter le porte-bébé. Rouler l'excès de la sangle dans le Strap Tidies[MC].

   Rabattre l'appuie-tête pour une vue dégagée.

   Pour sortir le bébé, continuer de le supporter et desserrer d'abord les bretelles et détacher les boucles de l'appuie-tête, puis l'une des boucles avant. L'enfant peut maintenant être sorti par le haut.

5.Installer l'enfant dans le porte-bebe m1[Mc] pour portage dorsal

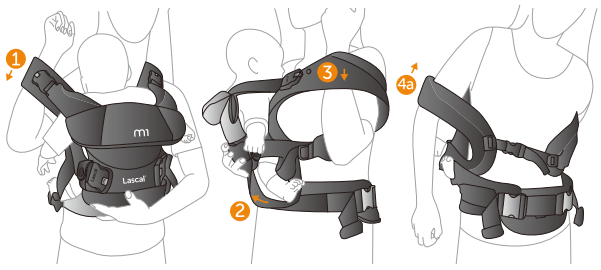

À partir d'environ 8 mois, 8 kg/17,5 lb, jusqu'à 15 kg/33 lb, environ 36 mois

1. Lorsque l'enfant est assis dans le porte-bébé, tourné vers l'intérieur, desserrer les sangles des bretelles et de la ceinture. En maintenant l'enfant, glisser le bras droit sous la bretelle droite.
2. Tourner le porte-bébé le plus loin possible vers la gauche.
3. Retirer le bras gauche de la bretelle gauche tout en maintenant l'enfant fermement.
4. a) Tourner le porte-bébé et glisser le bras droit dans ce qui était la bretelle gauche.

   b) Continuer en glissant le bras gauche sous ce qui était la bretelle droite.
5. Serrer les deux bretelles et la ceinture.

   Pour sortir l'enfant, effectuer les opérations inverses.

   Remarque : Toujours tenir l'enfant lors de ces étapes.

FR

6.Appuie-tête supplémentaire et protection contre les intempéries

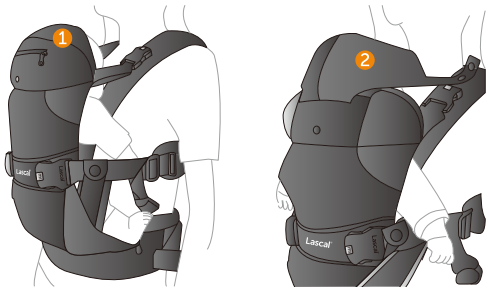

1. L'enveloppe extérieure de l'appuie-tête supplémentaire peut être pliée pour offrir un soutien additionnel à un petit nouveau-né.
2. La protection contre les intempéries (soleil, vent et pluie) se trouve sous la glissière de l'appuie-tête.

   Remarque : Assurez-vous toujours que le porteur peut voir le visage du bébé.

   Ne couvrez pas le visage du bébé avec une couverture, des couvertures d'allaitement, etc.

   Assurez-vous que le menton de bébé est hors de son chèque et ils ont toujours une voie aérienne claire.

Nous espérons que vous trouverez cette information utile. Si vous avez des questions, n'hésitez pas à nous contacter. Voir les coordonnées sur la dernière page ou contactez notre distributeur pour votre pays, voir les coordonnées sur www.lascal.net.

Nous serions heureux de vos commentaires sur l'utilisation du M1Carrier, ainsi que des images du M1Carrier en situation, info@lascal.com.hk.

Visitez notre site web pour plus d'informations sur les produits Lascal.

BuggyBoard® **KiddyGuard®** **m1Buggy™**

Lascal® m1™ Carrier

Tisztelt vásárló! Köszönjük, hogy a Lascal m1Carrier™ kengurut választotta. Reméljük, hogy a termékkel elégedett lesz, valamint, hogy Önnek és a gyermekének kényelmes együttlétet biztosít majd.

OLVASSA EL FIGYELMESEN ÉS ŐRIZZE MEG A JÖVŐBENI HASZNÁLATRA

A kenguru részei

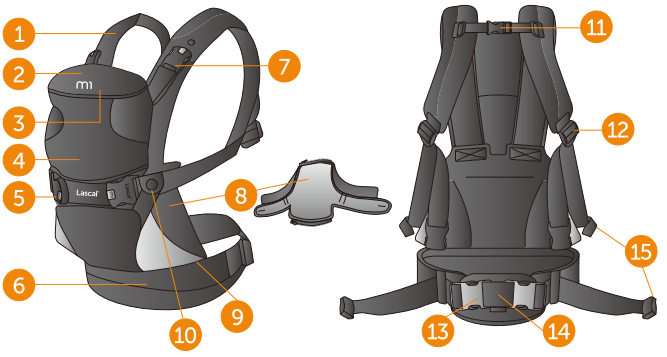

1. Vállpántok
2. Két oldalra lehajtható fejtámasz
3. Beépített fejtakaró
4. Elülső rész
5. Elülső kapcsok
6. Derékpánt
7. Fejtámasz gombja
8. Csecsemő M-ülés
9. Lábtámasz zár
10. Gyermekülés gombja
11. Állítható hátsó pánt
12. Vállpánt állító
13. Derékpánt kapcsai
14. Leszerelhető deréktámasz
15. Tidies™ pánt

1. Pozíciók

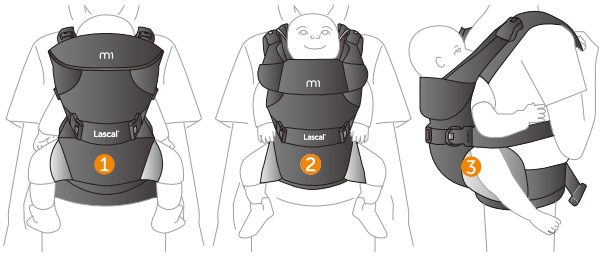

1 Befelé néző – Lábtámasz zár ZÁRVA.
- Születéstől min. 3.5 kg / 8 lbs testsúlynál Csecsemő M-üléssel **FELSZERELVE**.
- 5.5 kg /12 lbs-tól 15 kg / 33 lbs-ig Csecsemő M-ülést **ELTÁVOLÍTVA**.

2 Kifelé néző – Lábtámasz zár NYITVA.
- 5 hónapos kortól, ha a gyermek már saját maga tudja a fejét tartani. Egészen 15 kg / 33 lbs –ig, 36 hónapos korig, Csecsemő M-ülést **ELTÁVOLÍTVA**.

3 Háton – Lábtámasz zár ZÁRVA.
- 8 hónapos kortól, 8 kg / 17.5 lbs-tól 15 kg / 33 lbs testsúlyig, 36 hónapos korig.

Nem ajánljuk a gyermek oldalsó hordozását, mivel az asszimetrikus súlyeloszlás miatt károsodhat a hátgerinc és az izmok.

2. A kenguru felöltése

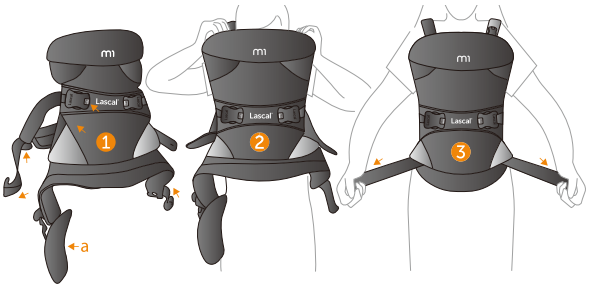

1 Nyissa ki a Tidies™ pántokat, illetve lazítsa a vállpántokat és a derékpántot. Kapcsoljon ki egy kapcsot a derékpánton.

a) ha az Ön derékbősége kevesebb, mint 75 cm / 30", el kell távolítani a leszerelhető deréktámaszt, hogy stabilan tudja rögzíteni a derékpántot.

2 Húzza át a fején a kengurut, így helyezze fel. Másik lehetőség, hogy kikapcsolja a hátsó pántot, a vállpántokba bújtatja a karjait, majd a hátán újra bekapcsolja a hátsó pántot.

3 Kapcsolja be a derékpántot, majd feszítse meg szorosra úgy, hogy a kenguru a medence fölött helyezkedjen el. A kilógó pántokat csavarja fel és rögzítse a Tidies™-be.

3. A gyermek kenguruba helyezése befelé néző pozíciónál

1 A 3,5 – 5,5 kg / 8 – 12 lbs közötti testsúlyú gyermekek esetében csupán a Csecsemő M-üléssel FELSZERELVE használható (eredetileg felszerelve van a csomagban). Ha már használta a kengurut, és korábban eltávolította a csecsemő M-ülést, csatolja fel az elülső rész belső oldalára a cipzárhoz; a piros jelzések kerüljenek egymáshoz. Csatlakoztassa az csecsemő-M ülés fülét az elülső csat közelében lévő gombhoz. **A 5,5 – 15 kg / 12 – 33 lbs közötti testsúlyú gyermekek esetében TÁVOLÍTSA EL a Csecsemő M-ülést, és használja a kengurut ZÁRT lábtámasz zárral a megfelelő kényelem elérése érdekében.**

2 Ha Ön jobbkezes, kapcsolja szét a fejtámasz gombját és az elülső kapcsot a kenguru bal oldalán, majd kapcsolja össze a kenguru jobb oldalára.

3 A gyermek behelyezése.

a) Bal kézzel tartsa a gyermeket, és helyezze a kenguruba. Jobb kézzel helyezze a bal lábát a lábnyílásba, majd bal karját a karnyílásba.

b) Miközben tartja a gyermeket, a következő sorrendben kapcsolja a be a kenguru bal oldalát: először a fejtámasz gombját, majd az elülső kapcsot, végül a gyermekülés gombját a gyermek lábán keresztül.

4 A vállpántok beállításához emelje meg a gyermeket annyira, hogy megcsókolhassa a homlokát, és húzza feszesre a vállpántokat. A biztonság érdekében a baba mindig "látható és puszilható" legyen.

5 Húzza feszesre újra a derékpántot, hogy a kenguru stabilan üljön.

A kilógó pántokat csavarja fel a Tidies™-be.

Kicsi baba esetében használja az extra fejtámaszt és a fejtakarót, lásd 3. oldal.

Gyermek kiemelése: miközben tartja a gyermeket, lazítsa meg a vállpántokat, majd kapcsolja ki a fejtámasz mindkét gombját, illetve egyet a elülső kapcsok közül. Ezután emelje ki a gyermeket.

4.Gyermek behelyezése kifelé néző pozíciónál

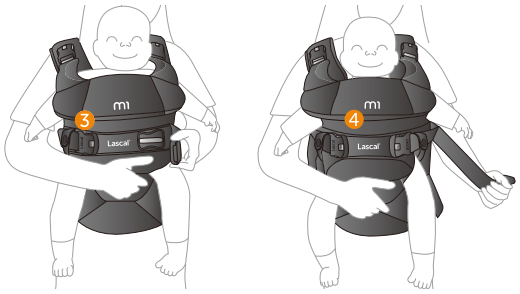

1. **5 hónapos kortól, ha a gyermek már saját maga tudja a fejét tartani, egészen 15 kg / 33 lbs –ig.**

   Figyeljen arra, hogy a lábtámasz zárja NYITVA legyen.

   Ha Ön jobbkezes, kapcsolja a fejtámasz gombját, az elülső kapcsot és a gyermekülés gombját a kenguru jobb oldalára.
2. Bal kézzel tartsa a gyermeket, és helyezze a kenguruba. Jobb kézzel helyezze a jobb lábát a lábnyílásba, majd jobb karját a karnyílásba.
3. Miközben tartja a gyermeket, a következő sorrendben kapcsolja a be a kenguru bal oldalát: először a fejtámasz gombját, majd az elülső rész másik kapcsát.
4. A vállpántok beállításához emelje meg a gyermeket annyira, hogy megcsókolhassa a fejét, és húzza feszesre a vállpántokat. Húzza feszesre újra a derékpántot, hogy a kenguru stabilan üljön. A kilógó pántokat csavarja fel a Tidies™-be.

   Hajtsa le a fejtámaszt, hogy szabadon lásson előre.

   Gyermek kiemelése: miközben tartja a gyermeket, lazítsa meg a vállpántokat, majd kapcsolja ki a fejtámasz mindkét gombját, illetve egyet az elülső kapcsok közül. Ezután emelje ki a gyermeket.

5.Gyermek behelyezése hátsó pozíciónál

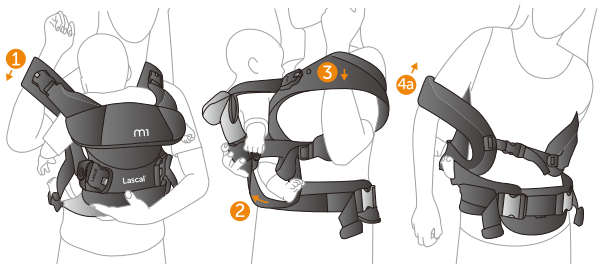

8 hónapos kortól, 8 kg / 17.5 lbs-tól 15 kg / 33 lbs testsúlyig,36 hónapos korig.
Megjegyzés: Hasznos lehet, ha valaki segít Önnek abban, hogy átkapcsolja a kengurut a hátsó pozícióba.

1. Helyezze be a gyermeket befelé néző pozícióba, majd lazítsa meg a vállpántokat és a derékpántot. Miközben tartja a gyermeket, a jobb kezét bújtassa ki a jobb vállpántból.
2. A kengurut forgassa jobbra a teste körül, amennyire lehet.
3. Bújtassa ki a bal kezét a bal vállpántból, miközben folyamatosan tartsa a gyermeket.
4. a) Forgassa a kengurut, és a jobb kezét bújtassa a korábbi bal vállpántba.

   b) Folytatva a mozdulatsort, a bal kezét bújtassa a korábbi jobb vállpántba.
5. Feszítse meg mindkét vállpántot és a derékpántot.

   A gyermek kiemelésénél a korábbi lépéseket ismételje meg fordított sorrendben.

   A fejtámasz le lehet hajtva alsó, vagy fel lehet hózva felső állásba.

   Megjegyzés: A mozdulatsor végzésekor folyamatosan tartsa a gyermeket!

HU

6. Extra fejtámasz és fejtakaró

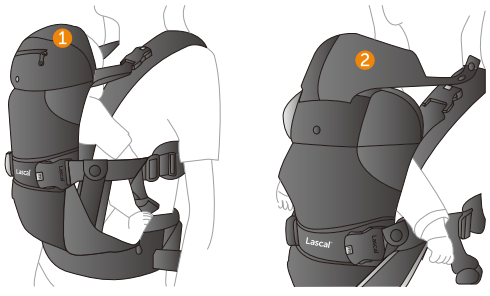

1. A fejtámasz külső takaróját be lehet hajtani, így nyerve egy extra fejtámaszt a kicsi babák számára szükség esetén.
2. A beépített fejtakaró véd az időjárási hatásokkal szemben, nap, szél, eső ellen. cipzárral zárt részben található a fejtámaszban.

   Megjegyzés: Mindig ügyeljen arra, hogy a baba arca látható legyen a viselő számára.

   Ne takarja le a baba arcát takaróval, szoptató takaróval, stb.

   Ügyeljen arra, hogy a baba helyesen/egyenesen tartsa az állát és mindig legyen szabad a légútja.

Reméljük, hogy hasznosnak találta az információkat. Amennyiben kérdése van, kérjük lépjen velünk, vagy a termék forgalmazójával kapcsolatba – az elérhetőséget az utolsó oldalon találja.
További elérhetőség: www.lascal.net.

Köszönettel vennénk véleményét az m1Carrier termékkel kapcsolatban, emellett a termék használata közben készített fotókat is, amelyeket az info@lascal.com.hk e-mail címre várjuk.

Kérjük, más termékekkel kapcsolatos infomációkért látogasssa meg

BuggyBoard®

KiddyGuard®

m1Buggy™

Lascal® m1™ Carrier

Caro cliente, grazie per aver scelto il Lascal m1 Carrier™.
Speriamo che tu sia soddisfatto dell'acquisto e che tu e il tuo bambino possiate stare insieme comodamente.

LEGGERE ATTENTAMENTE E CONSERVARE

Componenti m1Carrier

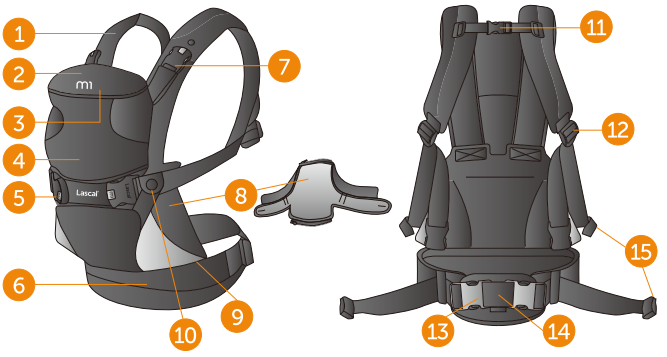

1. Spalline
2. Poggiatesta pieghevole con due configurazioni
3. Protezione per la pioggia a scomparsa
4. Corpo frontale
5. Fibbie frontali
6. Cintura
7. Fibbia di supporto per il poggiatesta
8. Seduta M per neonati
9. Cerniera per il supporto delle gambe
10. Bottone
11. Cinturino posteriore regolabile
12. Regolazione per le spalline
13. Fibbie per la cintura
14. Supporto lombare rimovibile
15. Fibbie Riavvolgibili™

1.Posizioni di trasporto

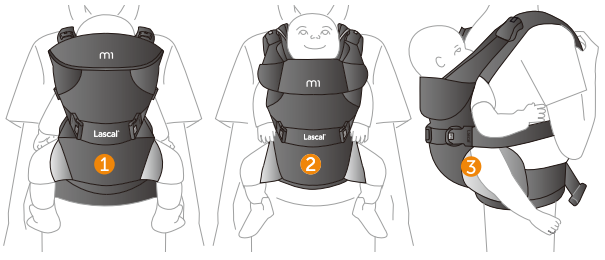

1. **Bambino rivolto verso l'interno - Cerniera per il supporto delle gambe CHIUSA.**
   - Adatto ai neonati con un peso minimo di 3,5 kg, utilizzando la **SEDUTA M PER NEONATI INCLUSA NELLA CONFEZIONE**.
   - Dai 5,5 kg fino ai 15 kg la seduta M per neonati **NON VA UTILIZZATA**.
2. **Bambino rivolto verso l'esterno - Cerniera per il supporto delle gambe APERTA.**
   - A partire dai 5 mesi di vita e da quando il neonato riesce a sostenere autonomamente il capo, fino ai 15 kg e ai 36 mesi, **RIMUOVENDO** la seduta M per neonati.
3. **Bambino sulla schiena – Cerniera per il supporto delle gambe CHIUSA.**
   - Circa dagli 8 ai 36 mesi di vita, con un peso minimo di 8 kg fino a un masimo di 15 kg.

Il peso del bambino sulle anche potrebbe causare un carico asimmetrico e dare quindi problemi alla colonna vertebrale e ai muscoli. Pertanto, non consigliamo questa posizione.

2.Indossare il Carrier M1

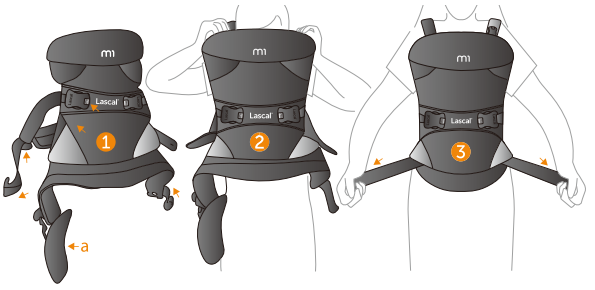

1. Aprite le Fibbie Riavvolgibili™ e allentate le spalline e la cintura. Slacciate una delle fibbie della cintura.
   a) Se il vostro girovita è inferiore a 75 cm, togliete il supporto lombare rimovibile, altrimenti non sarete in grado di stringere abbastanza il marsupio alla vita.
2. Indossate il marsupio dalla testa o, in alternativa, aprite la fibbia posteriore, infilate il braccio nelle spalline e richiudetela.
3. Chiudete la fibbia della cintura e stringetela fino a che la cintura non si posiziona sopra le anche. Riavvolgete le parti in eccesso delle Fibbie Riavvolgibili™.

3.Posizionare il bambino nel marsupio M1 rivolto verso l'interno

1. **Per i bambini dai 3,5 kg ai 5,5 kg, il marsupio va utilizzato esclusivamente con la seduta M per neonati INCLUSA NELLA CONFEZIONE (viene inclusa al momento dell'acquisto).** Se il marsupio è stato utilizzato precedentemente da un altro bambino e la seduta M per neonati è stata rimossa, attaccatela nuovamente alla cerniera che si trova all'interno del Corpo Frontale, facendo corrispondere i due indicatori rossi. Attaccate poi la seduta M per neonati al bottone accanto alla fibbia frontale. **Per i bambini dai 3,5 kg ai 5,5kg, RIMUOVERE la seduta M per neonati e utilizzare la seduta principale, lasciando CHIUSA la cerniera del supporto per le gambe.**
2. Se siete destrorsi, aprite le fibbie del supporto per la testa e quelle frontali sul lato sinistro del marsupio, lasciando attaccate quelle di destra.
3. Le prime volte, raccomandiamo di provare quanto segue da seduti.
   a) Sorreggete il bambino con il braccio sinistro e infilatelo nel marsupio, guidando con la mano destra la sua gamba sinistra nell'apertura per le gambe, e poi il suo braccio sinistro nell'apertura per le braccia.
   b) Continuando a sorreggere il bambino, chiudete il lato sinistro del marsupio nel seguente ordine: prima la fibbia del supporto per la testa, poi la fibbia del corpo centrale.
4. Per regolare le spalline, sollevate il bambino finché non riuscite a baciare la sua fronte, poi tirate le fibbie finché sono ben strette. Per una posizione sicura, il bambino dovrebbe essere sempre "visibile e baciabile".
5. Stringete nuovamente la cintura intorno alla vostra vita per sostenere meglio il marsupio.

   Riavvolgete le parti in eccesso delle Fibbie Riavvolgibili™.

   Per i neonati molto piccoli, utilizzate il supporto extra per la testa e la protezione per la pioggia. Vedi pagina 3.
   Per estrarre il bambino mentre lo si sorregge, allentate innanzitutto le spalline, poi slacciate le fibbie del supporto per la testa e infine quelle del corpo frontale. Ora potete estrarre il bambino.

4.Posizionare il bambino nel marsupio M1 rivolto verso l'esterno

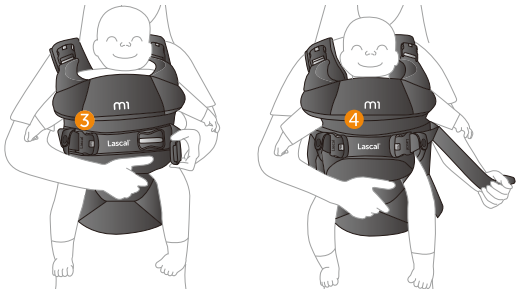

1. **Per i bambini intorno ai 5 mesi, da quando riescono a sostenere il capo autonomemente fino ad un peso massimo di 15 kg.**

   Assicuratevi che la cerniera del supporto per le gambe sia APERTA.
2. Sorreggete il bambino con il braccio sinistro e infilatelo nel marsupio, guidando con la mano destra la sua gamba sinistra nell'apertura per le gambe, e poi il suo braccio sinistro nell'apertura per le braccia.
3. Continuando a sorreggere il bambino, chiudete il lato sinistro del marsupio nel seguente ordine: prima la fibbia del supporto per la testa, poi la fibbia del corpo centrale.
4. Per regolare le spalline, sollevate il bambino con una mano finché non riuscite a baciare la sua fronte, poi tirate le fibbie finché non sono ben strette.

   Stringete nuovamente la cintura intorno alla vostra vita per sostenere meglio il marsupio. Riavvolgete le parti in eccesso delle Fibbie Riavvolgibili™.

   Ripiegate verso il basso il supporto per la testa per lasciare libera la visuale.

   Per estrarre il bambino mentre lo si sorregge, allentate innanzitutto le spalline, poi slacciate le fibbie del supporto per la testa e infine quelle del corpo frontale. Ora potete estrarre il bambino.

5.Posizionare il bambino nel marsupio M1 per il trasporto sulla schiena

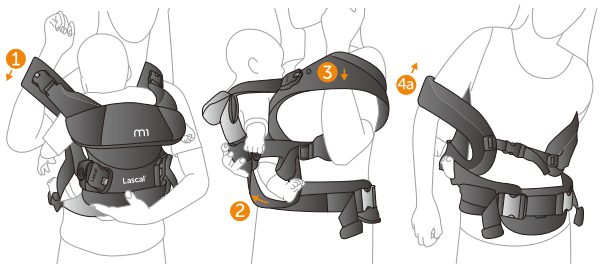

Trasportare sulla schiena il bambino in m1 Carrier.
Attenzione: Potrebbe essere utile farsi aiutare da un'altra persona la prima volta che si prova a portare il marsupio in posizione per il trasporto sulla schiena.

1. Mentre il bambino è seduto nel marsupio, rivolto verso l'interno, allentate le spalline e la cintura. Sorreggete il bambino e liberate il vostro braccio destro dalla spallina destra, portandolo verso l'interno.
2. Fate scorrere il marsupio più a sinistra che potete.
3. Sorreggete fermamente il bambino e liberate il braccio sinistro dalla spallina sinistra, portandolo verso l'interno.
4. a) Fate scorrere il marsupio sulla schiena e infilate il braccio destro in quella che precedentemente era la spallina sinistra.

   b) Infilate dunque il braccio sinistro in quella che precedentemente era la la spallina destra.
5. Stringete le fibbie delle spalline e della cintura.

   Per estrarre il bambino, eseguite la procedura al contrario.

   Il supporto per la testa può essere utilizzato sia piegato che in posizione eretta.

   Attenzione: Durante queste operazioni sorreggete sempre il bambino.

IT

6.Supporto Extra per la testa e protezione per la pioggia

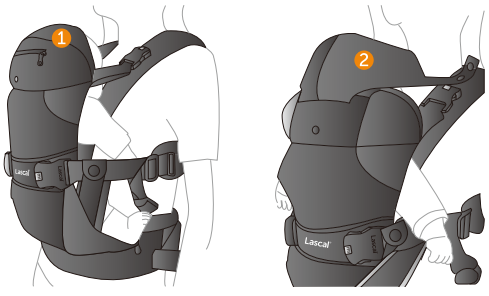

1. La copertura esterna del supporto per la testa può essere ripiegata più volte per fornire un supporto extra per la testa dei neonati.
2. La protezione per la pioggia integrata, che protegge anche dal sole e dal vento, si trova all'interno della cerniera del supporto per la testa.

   Attenzione: Il volto del bambino deve sempre essere visibile da chi sta indossando il marsupio.
   Non coprite il volto del bambino con lenzuola, teli, etc...
   Assicuratevi che il mento e le vie respiratorie del bambino siano sempre libere.

Speriamo che abbiate trovato queste informazioni utili. Per qualsiasi domanda, non esitate a contattarci. Verificate le informazioni di contatto nell'ultima pagina oppure contattate il distributore di riferimento nel vostro paese. Trovate le informazioni per contattarci sul sito www.lascal.net.

Saremmo molto felici di ricevere i vostri commenti riguardanti m1Carrier, così come delle foto scattate mentre lo utilizzate, all'indirizzo info@lascal.com.hk.

Visitate il nostro sito internet per maggiori informazioni riguardanti i prodotti Lascal

BuggyBoard® **KiddyGuard®** **m1Buggy™**

Lascal® m1™ Carrier

Gerb. kliente, dėkojame, kad pasirinkote „Lascal m1Carrier™“. Tikimės, kad būsite patenkinti pirkiniu ir kad jums ir jūsų vaikui bus patogu.

ATIDŽIAI PERSKAITYKITE IR SAUGOKITE ATEIČIAI

„m1Carrier“ dalys

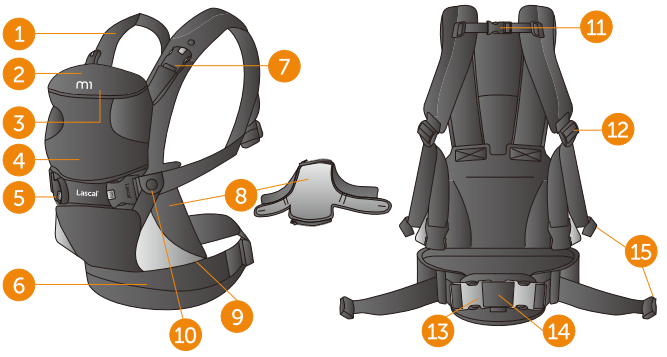

1. Pečių diržas
2. Dvikryptė atlenkiama galvos atrama
3. Paslėptas uždangalas nuo aplinkos poveikio
4. Priekinė dalis
5. Priekinės sagtys
6. Juosmens diržas
7. Galvos atramos sagtis
8. M dydžio sėdynė kūdikiui
9. Kojų atramos užtrauktukas
10. Mygtukas
11. Reguliuojamas nugaros diržas
12. Petnešos reguliavimas
13. Juosmens diržo sagtys
14. Išimama juosmens atrama
15. „Strap Tidies™“

1.Laikymo padėtys

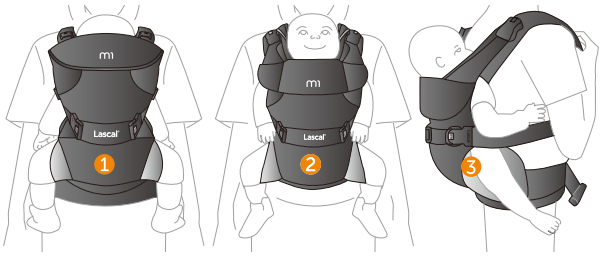

1 **Atsukus į vidų – kojų atramos užtrauktukas UŽSEGTAS.**
- Pradedant nuo naujagimių, sveriančių bent 3,5 kg, su **PRITVIRTINTA** M dydžio sėdyne kūdikiui.
- Nuo 5,5 kg iki 15 kg su **IŠIMTA** M dydžio sėdyne kūdikiui.

2 **Atsukus į išorę – kojų atramos užtrauktukas ATSEGTAS.**
- Nuo maždaug 5 mėnesių ir kai vaikas gali stabiliai laikyti galvą iki 15 kg, maždaug 36 mėnesių, su **IŠIMTA** M dydžio sėdyne kūdikiui.

3 **Nešimas ant nugaros – kojų atrama UŽSEGTA.**
- Nuo maždaug 8 mėnesių, 8 kg, iki 15 kg, maždaug 36 mėnesių.

Dėl asimetrinės apkrovos, nešant vaiką ant klubo, nerekomenduojame šios padėties, nes ji gali sukelti stuburo ir raumenų sužeidimus.

2.Nešyklės užsidėjimas

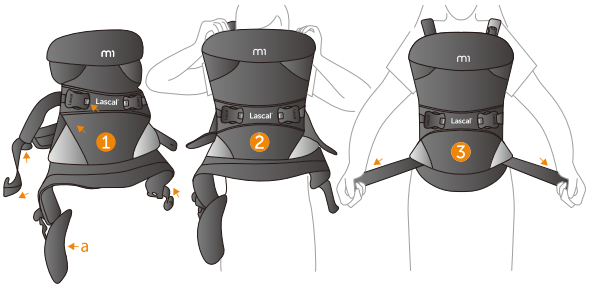

1 Atklijuokite dirželio lipdukus („Strap Tidies™“) ir atlaisvinkite tiek petnešas, tiek juosmens dirželius. Atsekite vieną iš juosmens sagčių.

a) Jeigu jūsų juosmuo lieknesnis nei 75 cm / 30 colių, turėsite nuimti nuimamą juosmens atramą, kitaip nesugebėsite nešynės tvirtai priveržti aplinkui juosmenį.

2 Užsimaukite nešyklę per galvą. Taip pat galite atsegti nugaros diržą ir prakišti rankas pro pečių diržų kilpas, tada užsegti nugaros diržą.

3 Užsekite juosmens sagtį ir tvirtai įtempkite juosmens diržą, kad nešyklė būtų virš klubų. Suvyniokite likusį diržą į „Strap Tidies™“.Nešyklės užsidėjimas.

3.Vaiko pasodinimas į „m1“ nešyklę, atsukus į vidų

1 **Jeigu kūdikio svoris 3,5–5,5 kg / 8–12 svarų, nešynę būtina naudoti tik kartu su PRITVIRTINTA M dydžio sėdyne kūdikiui (įsigijus produktą, ji jau būna pridėta).** Jeigu nešynė anksčiau buvo naudota nešioti kitą vaiką ir M dydžio sėdynė kūdikiui buvo nuimta, pritvirtinkite M dydžio sėdynę kūdikiui užtrauktukais vidinėje priekinės dalies pusėje, raudonai pažymėtą vietą fiksuodami prie raudonai pažymėtos vietos. Pritvirtinkite M dydžio sėdynės kūdikiui atvartus prie mygtuko šalia priekinės sagties. **Jeigu vaiko svoris 5,5–15 kg / 12–33 svarų, NUIMKITE M dydžio kūdikio sėdynę ir dėl didžiausio patogumo naudokite pagrindinę sėdynę UŽTRAUKĘ kojų atramos užtrauktuką.**

2 Jeigu esate dešiniarankis/ė, atsekite galvos atramos sagtį ir priekinę sagtį kairėje nešynės pusėje, o dešinę pusę palikite prisegtą.

3 Rekomenduojame pirmą kartą bandyti atsisėdus.

a) Prilaikykite kūdikį kaire ranka, o dešine ranka įsodinkite jį į nešynę, kad kairė kūdikio koja pataikytų į kojai skirtą angą, o kairė ranka – į rankai skirtą angą.

b) Prilaikydami kūdikį toliau nurodyta seka užfiksuokite kairę nešynės pusę – iš pradžių galvos atramos sagtį, o paskui – priekinę sagtį.

4 Kad sureguliuotumėte petnešas, pakelkite kūdikį, kad galėtumėte pabučiuoti kūdikio kaktą, ir tvirtai patraukite petnešas. Saugumo sumetimais kūdikį visada turite „matyti ir galėti pabučiuoti“.

5 Vėl įtempkite juosmens diržą aplink savo juosmenį, kad jis laikytų nešyklę.

Suvyniokite likusius diržus į „Strap Tidies™“.

Mažam kūdikiui taip pat naudokite papildomą galvos atramą ir apsaugą nuo lietaus, žr. 3 psl.

Norėdami išimti kūdikį, prilaikykite jį, iš pradžių atlaisvinkite petnešas, paskui atsekite abi galvos atramos sagtis, o tada vieną iš priekinių sagčių. Dabar galite iškelti kūdikį iš nešynės.

4. Vaiko pasodinimas į „m1“ nešyklę, atsukus į priekį

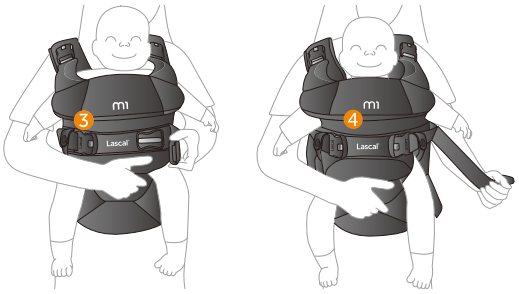

1. **Vaikams nuo maždaug 5 mėnesių ir kai vaikas laiko galvą stabiliai ir iki 15 kg.**

   Įsitikinkite, kad kojų atramos užtrauktukas ATSEGTAS.

   Jei esate dešiniarankis, prisekite galvos atramos sagtį, priekinę sagtį ir kūdikio sėdynės mygtuką dešinėje nešyklės pusėje.
2. Prilaikykite vaiką kaire ranka, o dešine ranka įsodinkite jį į nešynę, kad dešinė kūdikio koja pataikytų į kojai skirtą angą, o dešinė ranka – į rankai skirtą angą.
3. Prilaikydami vaiką toliau nurodyta seka užfiksuokite kairę nešynės pusę – iš pradžių galvos atramos sagtį, o paskui – priekinę sagtį.
4. Norėdami sureguliuoti petnešas, pakelkite kūdikį viena ranka, kad galėtumėte pabučiuoti kūdikio viršugalvį ir tvirtai patraukite petnešas abejose pusėse.

   Dar kartą priveržkite juosmens dirželį aplinkui savo juosmenį, kad nešynė atsiremtų. Suvyniokite išlindusius dirželius ir priklijuokite su lipdukais („Strap Tidies™“).

   Nulenkite galvos atramą žemyn, kad netrukdytų matyti.

   Norėdami išimti kūdikį, prilaikykite jį, iš pradžių atlaisvinkite petnešas, paskui atsekite abi galvos atramos sagtis, o tada vieną iš priekinių sagčių. Dabar galite iškelti kūdikį iš nešynės.

5. Vaiko įsodinimas į M1 nešynę nešioti ant nugaros

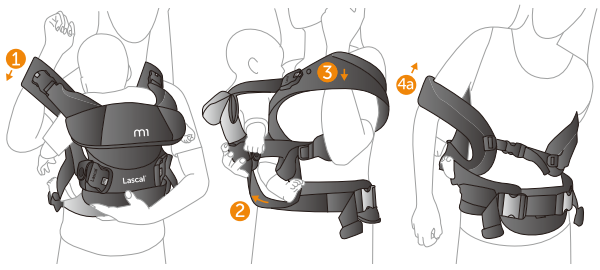

Nuo maždaug 8 mėnesių, 8 kg, iki 15 kg, maždaug 36 mėnesių.
Pastaba: Pirmą kartą pakeičiant nešynę į nešiojimo ant nugaros režimą praverstų paprašyti dar vieno asmens pagalbos.

1. Vaikui sėdint nešyklėje veidu į vidų, atlaisvinkite pečių diržus ir juosmens diržą. Prilaikydami vaiką, ištraukite dešinę ranką iš po dešiniojo pečių diržo.
2. Pasukite nešyklę kiek įmanoma į kairę.
3. Ištraukite kairę ranką iš po kairiojo pečių diržo, tvirtai laikydami vaiką.
4. a) Atsukite nešyklę ir prakiškite dešinę ranką pro anksčiau kairėje buvusį pečių diržą.

   b) Taip pat padarykite su kaire ranka ir anksčiau dešinėje buvusiu pečių diržu.
5. Įtempkite pečių ir juosmens diržus.

   Norėdami išimti vaiką, atlikite anksčiau nurodytus veiksmus atvirkštine tvarka.

   Galvos atrama gali būti nulenkta žemyn arba pakeltoje padėtyje.

   Pastaba: atlikdami šiuos veiksmus visada prilaikykite vaiką.

LT

6. Papildoma galvos atrama ir uždangalas nuo aplinkos poveikio

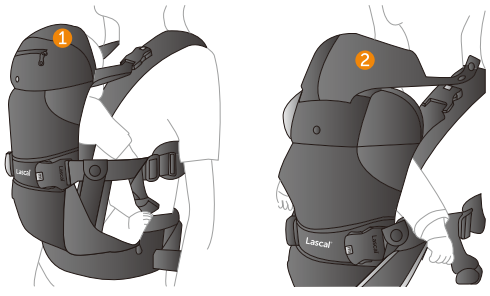

1. Išorinį galvos atramos uždangalą galimą užlenkti per viršų, norint papildomos mažo kūdikio galvos atramos.
2. Galvosatramosužtrauktukovidujeyraintegruotasuždangalasnuo aplinkos poveikio, saugantis nuo saulės, vėjo ir lietaus.

   Pastaba: Visada įsitikinkite, kad nešiojantysis mato kūdikio veidą. Neuždenkite kūdikio veido apklotu, maitinimo skraiste ir t. t. Užtikrinkite, kad kūdikio smakras negultų jam ant krūtinės ir kad kūdikis visada gerai matytų aplinką.

Tikimės, kad ši informacija jums bus naudinga. Jei turite klausimų, susisiekite su mumis paskutiniame puslapyje nurodytu adresu arba kreipkitės į įgaliotą platintoją jūsų šalyje. Kontaktinę informaciją rasite interneto svetainėje www.lascal.net.

Būtume labai dėkingi, jei pasidalintumėte savo patirtimi ir nuotraukomis naudojant „m1Carrier.“ Atsiliepimus ir nuotraukas siųskite el. paštu info@lascal.com.hk.

Daugiau informacijos apie „Lascal“ produktus rasite apsilankę mūsų interneto svetainėje adresu www.lascal.net;

BuggyBoard® **KiddyGuard®** **m1Buggy™**

Lascal® m1™ Carrier

Cienījamais klient! Paldies, ka izvēlējāties Lascal m1Carrier™ ķengursomu. Mēs ceram, ka mūsu ķengursoma sagādās Jums prieku un ceram, ka Jums būs ērti un patīkami nēsāt šo somu un Jūsu mazulim būs ērti un patīkami tur atrasties.

UZMANĪGI IZLASIET UN SAGLABĀJIET TURPMĀKAI UZZIŅAI

M1 Carrier ķengursomas sastāvdaļas

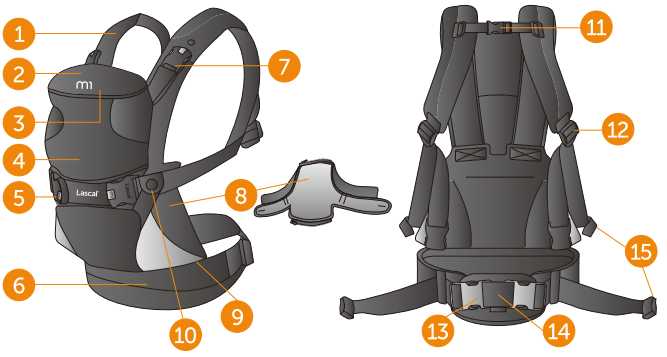

1. Plecu siksna
2. Atlokāms galvas balsts
3. Kapuce
4. Priekšējā daļa
5. Priekšējās sprādzes
6. Josta
7. Galvas balsta sprādze
8. Mazuļu M-sēdeklis
9. Kājas balsta rāvējslēdzējs
10. Poga
11. Regulējama muguras siksna
12. Plecu siksnas regulēšana
13. Jostas sprādzes
14. Noņemams jostasvietas balsts
15. Strap Tidies™ līplentes

1.Nēsāšanas pozīcijas

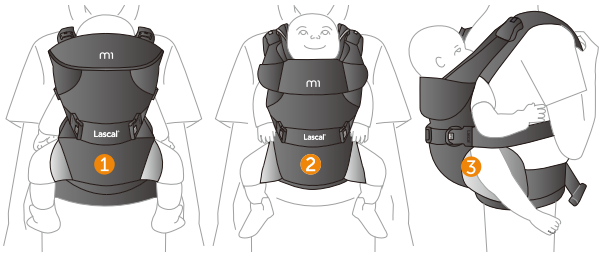

1 **Ar seju pret nēsātāju – ar AIZVĒRTU kājas balsta rāvējslēdzēju.**
- Sākot no jaundzimušā vecuma (vismaz 3,5 kg), ar **PIESTIPRINĀTU** mazuļu M-sēdeklis.
- No 5,5 kg līdz 15 kg– **AR NOŅEMTU** mazuļu M-sēdeklis.

2 **Ar seju uz ārpusi – ar ATVĒRTU kājas balsta rāvējslēdzēju.**
- No 5 mēnešu vecuma un kad bērns jau stabili tur galviņu, līdz 15 kg (līdz aptuveni 36 mēnešu vecumam), **AR NOŅEMTU** mazuļu M-sēdeklis.

3 **Uz muguras – ar AIZVĒRTU kājas balstu.**
- No 8 mēnešu vecuma (8 kg) līdz aptuveni 36 mēnešu vecumam (15 kg).

Asimetriskās slodzes dēļ, ko izraisa bērna nēsāšana uz gurniem, mēs neiesakām izmantot šo pozīciju, jo tā var izraisīt muguras un muskuļu savainojumus.

2.Ķengursomas uzvilkšana

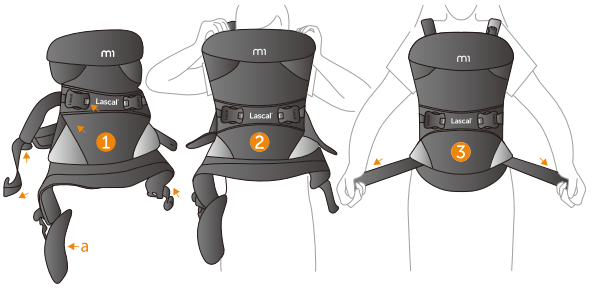

1 Atveriet Strap Tidies™ un atlaidiet vaļīgāk gan plecu siksnas, gan vidukļa jostas. Atsprādzējiet vienu no vidukļa sprādzēm.

a) Ja jūsu vidukļa apkārtmērs ir mazāks par 75 cm, jānoņem noņemamais krustu apvidus atbalsts, jo citādi nebūs iespējams cieši savilkt ķengursomu ap vidukli.

2 Uzvelciet ķengursomu pāri savai galvai. Jūs varat arī atsprādzēt muguras siksnu un izvilkt rokas caur plecu siksnu cilpām un pēc tam aizsprādzēt muguras siksnu.

3 Aizsprādzējiet vidukļa jostas sprādzi un cieši savelciet jostu tā, lai ķengursoma ir novietota virs jūsu gurniem. Sarullējiet atlikušo siksnas gabalu un savelciet to kopā ar Strap Tidies™ līplenti. Ķengursomas uzvilkšana.

3.Bērna ievietošana m1 Carrier ķengursomā ar skatu pret nēsātāju

1 **Mazuļiem ar svaru 3,5–5,5 kg ķengursomu drīkst izmantot tikai kopā ar PIEVIENOTU Mazuļu M-sēdekli (tas ir pievienots iegādes brīdī).** Ja ķengursoma iepriekš ir lietota citam bērnam un Mazuļu M-sēdeklis ir noņemts, piestipriniet Mazuļu M-sēdekli ar rāvējslēdzējiem priekšējās detaļas iekšpusē ar sarkano indikatoru pie sarkanā indikatora. Piestipriniet Mazuļu M-sēdekļa atlokus ar pogām priekšējās sprādzes tuvumā. **Bērniem ar svaru 5,5–15 kg NOŅEMIET Mazuļu M-sēdekli un izmantojiet galveno sēdekli maksimālam komfortam ar AIZVILKTU kāju atbalsta rāvējslēdzēju.**

2 Labročiem – atvienojiet galvas atbalsta sprādzi un priekšējo sprādzi ķengursomas kreisajā pusē, kad labā puse ir pievienota.

3 Pirmoreiz to izmēģinot, ieteicams apsēsties.

a) Atbalstiet bērnu ar kreiso roku un ieslidiniet viņu ķengursomā, vienlaikus virzot viņa kreiso kāju caur kājas atveri ar labo roku un pēc tam viņa kreiso roku caur rokas atveri.

b) Atbalstot bērnu, piestipriniet ķengursomas kreiso pusi šādā secībā: vispirms galvas atbalsta sprādzi un pēc tam priekšējo sprādzi.

4 Lai noregulētu plecu siksnas, paceliet bērnu tā, lai varētu pieskarties ar lūpām bērna pierei, un cieši savelciet plecu siksnas. Drošības apsvērumu dēļ bērnam vienmēr jābūt "labi saredzamam un noskūpstāmam".

5 Savelciet ciešāk vidukļa siksnu, lai ķengursoma būtu ciešāka un drošāka.

Sarullējiet atlikušo siksnas gabalu un savelciet to kopā ar Strap Tidies™ līplenti.

Mazākiem bērniem izmantojiet arī papildu galvas atbalstu un laika apstākļu vairogu, sk. 3. lpp.

Lai izņemtu bērnu, atbalstot to, vispirms atlaidiet vaļīgāk plecu siksnas, pēc tam atvienojiet abas galvas atbalsta sprādzes un pēc tam vienu no priekšējām sprādzēm. Tagad bērnu var izcelt ārā.

4. Bērna ievietošana m1 Carrier ķengursomā ar skatu uz ārpusi

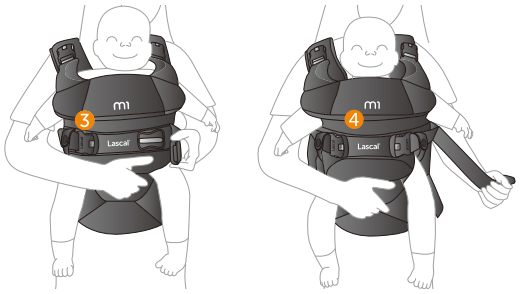

1. **Mazuļiem no 5 mēnešu vecuma un mazuļiem, kas jau stabili tur galviņu līdz 15 kg.**

   Pārliecinieties, ka kājas balsta rāvējslēdzējs ir ATVĒRTS.

   Ja esat labrocis/-e, sasprādzējiet galvas balsta sprādzi, priekšējo sprādzi un jaundzimušā sēdeklīša spiedpogu ķengursomas labajā pusē.
2. Atbalstiet bērnu ar kreiso roku un ieslidiniet viņu ķengursomā, ar labo roku virzot viņa labo kāju caur kājas atveri un pēc tam viņa labo roku caur rokas atveri.
3. Atbalstot bērnu, piestipriniet ķengursomas kreiso pusi šādā secībā: vispirms galvas atbalsta sprādzi un pēc tam priekšējo sprādzi.
4. Lai noregulētu plecu siksnas, paceliet bērnu tā, lai varētu pieskarties ar lūpām bērna galvvidum, un cieši savelciet plecu siksnas abās pusēs.

   Vēlreiz nostipriniet vidukļa siksnu ap vidukli, lai atbalstītu ķengursomu. Lieko siksnu garumu saritiniet Strap Tidies™.

   Nolokiet galvas atbalstu uz leju, lai tas neaizsegtu skatu.

   Lai izņemtu bērnu, atbalstot to, vispirms atlaidiet vaļīgāk plecu siksnas, pēc tam atvienojiet abas galvas atbalsta sprādzes un pēc tam vienu no priekšējām sprādzēm. Tagad bērnu var izcelt ārā.

5.Bērna ievietošana m1 ķengursomā nešanai uz muguras

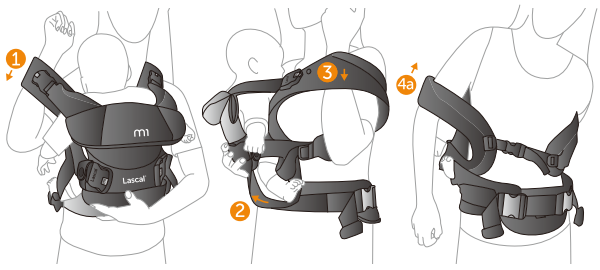

Mazuļiem no 8 mēnešu vecuma (8 kg) līdz 36 mēnešu vecumam (15 kg).
Ievērojiet: Varbūt ieteicams pieaicināt kādu palīgā, pirmoreiz mēģinot ķengursomas nēsāšanu uz muguras.

1. Novietojiet bērnu ķengursomā ar skatu pret sevi, padariet vaļīgākas plecu siksnas un jostas sprādzi. Pieturot bērnu, novietojiet savu labo roku zem labās pleca siksnas.
2. Pavirziet ķengursomu uz kreiso pusi tik tālu, cik vien iespējams.
3. Stingri turot mazuli, izvelciet savu kreiso roku caur kreisā pleca siksnu uz ārpusi.
4. a) Pagrieziet ķengursomu un izvelciet savu labo roku caur kreiso pleca siksnu.

   b) Izvelciet arī kreiso roku caur labo pleca siksnu.
5. Savelciet ciešāk pleca un vidukļa siksnu.

   Lai izņemtu mazuli no ķengursomas, lūdzu, veiciet visas iepriekš minētās darbības apgrieztā secībā.

   Galvas balstu var noliekt uz leju vai pacelt uz augšu.

   Piezīme: Vienmēr stingri turiet mazuli, kad veicat instrukcijā norādītās darbības.

6. Galvas papildu balsts un kapuce

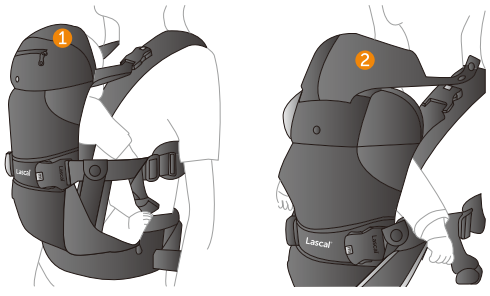

1. Galvas balsta ārējo pārklāju var uzlocīt uz augšu un pārsegt pāri galvai, lai mazam jaundzimušajam nodrošinātu papildu balstu galvai.
2. Ķengursomā ir iešūta speciāla kapuce, kas pasargās jūsu mazuli no saules, vēja un lietus. To var atvērt, atverot galvas balstā esošo rāvējslēdzēju.

   Ievērojiet: Gādājiet, lai bērna seja vienmēr būtu redzama nesējam. Nedrīkst apsegt bērna seju ar segu, paladziņiem u. c. Gādājiet, lai bērna zods un elpceļi vienmēr ir brīvi.

Mēs ceram, ka šī informācija ir Jums noderīga. Ja Jums ir kādi jautājumi, lūdzu, sazinieties ar mums (sk. kontaktinformāciju pēdējā lappusē) vai sazinieties ar mūsu izplatītāju Jūsu valstī. Kontaktinformācija pieejama vietnē www.lascal.net.

Mēs būsim ļoti pateicīgi par Jūsu atsauksmēm par m1 Carrier ķengursomu, kā arī par Jūsu fotoattēliem, kuros redzams, kā Jūs lietojat m1 Carrier ķengursomu. Lūdzu, sūtiet fotoattēlus uz e-pasta adresi info@lascal.com.hk.

Lūdzu, apmeklējiet mūsu tīmekļa vietni www.lascal.net, lai iegūtu plašāku informāciju par Lascal produktiem;

BuggyBoard® **KiddyGuard®** **m1Buggy™**

LV

Lascal® m1™ Carrier

Beste klant, bedankt om voor Lascal m1Carrier™ te kiezen. We hopen dat u veel plezier zult beleven aan uw aankoop en dat u en uw kind het samen leuk zullen hebben.

LEES AANDACHTIG EN BEWAAR VOOR TOEKOMSTIG GEBRUIK

m1Carrier parts

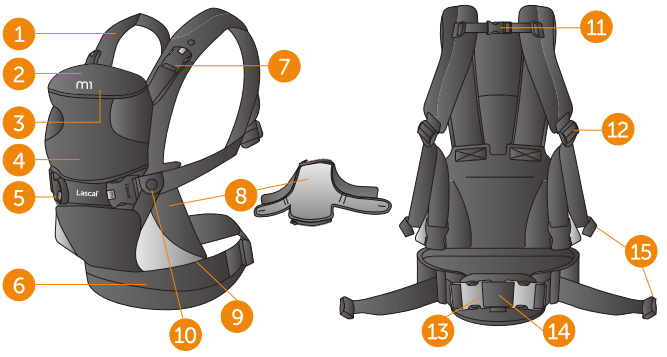

1. Schouderriem
2. Hoofdsteun vouwbaar in twee richtingen
3. Opgeborgen weerscherm
4. Voorflap
5. Riemen vooraan
6. Heupriem
7. Riem voor hoofdsteun
8. M kinderzitje
9. Rits van beenondersteuning
10. Knop
11. Verstelbare rugriem
12. Schouderriemklem
13. Heupriemgespen
14. Verwijderbare lendesteun
15. Tidies™-riem

1.Draagposities

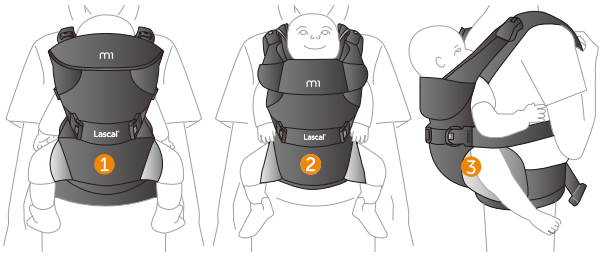

1 **Met het gezicht naar binnen - Riem voor beenondersteuning DICHT.**
- Geschikt voor baby's die minstens 3,5 kg wegen, met het M kinderzitje **BEVESTIGD**.
- Geschikt voor kinderen vanaf 5,5 kg tot 15 kg met het M kinderzitje **BEVESTIGD**.

2 **Met het gezicht naar buiten - Riem voor beenondersteuning OPEN.**
- Vanaf ongeveer 5 maanden en wanneer het kind het hoofd rechtop kan houden, tot 15 kg, ongeveer 36 maanden, met het kinderzitje **VERWIJDERD**.

3 **Op de rug - Beenondersteuning GESLOTEN.**
- Vanaf ongeveer 8 maanden, 8 kg tot 15 kg, ongeveer 36 maanden.

Gezien de asymmetrische lading die wordt veroorzaakt door het kind te dragen op de heup, raden we deze draagpositie niet aan. Dit kan immers leiden tot blessures ter hoogte van de ruggengraat en spieren.

2.De drager aandoen

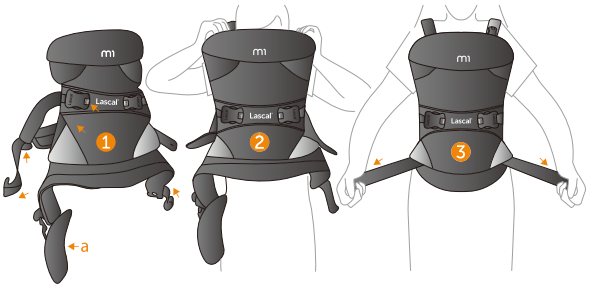

1 Open de Tidies™-riem en maak zowel de schouderriem als de heupriemen los. Doe de gesp van één van de heupriemen open.

a) Indien uw taille smaller is dan 75 cm, dient u de verwijderbare lendesteun te verwijderen. Anders kunt u de drager niet strak rond uw taille trekken.

2 Laat de drager over uw hoofd glijden. U kunt ook de rugriem openen en uw armen door de lussen van de schouderriemen steken en vervolgens de rugriem dichtdoen.

3 Klik de heupriem dicht en trek stevig aan de tailleriem om de drager op de bovenkant van je heupen te plaatsen. Rol het overbodige deel van de riem op en berg op in de Tidies™-riem

3.Het kind in de m1-drager plaatsen met het gezicht naar binnen

1 **Voor kinderen 3,5 - 5,5 kg moet de drager altijd worden gebruikt met het kinderzitje BEVESTIGD (is bevestigd bij aankoop).** Als de drager eerder al werd gebruikt voor een ander kind en als het kinderzitje werd verwijderd, bevestig het kinderzitje dan aan de ritsen op de binnenkant van de voorflap met de rode aanduidingen naar elkaar gericht. Bevestig de flappen op het M kinderzitje met de knop vlak bij de riem vooraan. **Voor kinderen 5,5 - 15 kg dient u het kinderzitje te VERWIJDEREN en het kinderzitje voor maximaal comfort te gebruiken met de rits van de beenondersteuning DICHT.**

2 Rechtshandigen kunnen de riem voor de hoofdsteun en de riem vooraan links van de drager los maken en de rechterkant bevestigd houden.

3 We raden u aan om dit de eerste keer al zittend te proberen.

a) Ondersteun de baby met de linkerarm en laat hem in de drager glijden terwijl u zijn linkerbeen door de beenopening steekt met uw rechterarm en daarna zijn linkerarm door de armopening steekt.

Ondersteun de baby terwijl u de linkerzijde van de drager in de volgende volgorde bevestigt: eerst de riem voor de hoofdsteun en daarna de riem vooraan.

4 Om de schouderriemen te verstellen, heft u de baby op tot u het voorhoofd van uw baby kunt kussen en trekt u de schouderriemen stevig aan. Voor een veilige situatie moet u steeds in staat zijn om baby te zien en te kussen.

5 Span de heupriem opnieuw aan rond uw middel om de drager te ondersteunen.

Rol het overbodige deel van de riem op en berg op in de Tidies™-riem.

Voor kleinere kinderen kunt u ook de extra hoofdsteun en het weerscherm gebruiken, zie pag. 3. Om de baby uit de drager te halen, maakt u eerst de schouderriemen los en maakt u vervolgens de riemen voor de hoofdsteun en één van de riemen vooraan los. Het kind kan nu uit de drager worden geheven.

4.Het kind in de m1-drager plaatsen met het gezicht naar voren

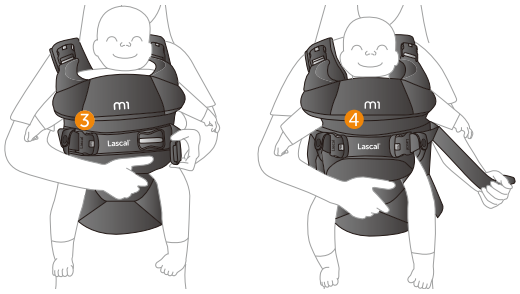

1. **Voor kinderen van ongeveer 5 maanden en wanneer het kind het hoofd rechtop kan houden, tot 15 kg.**

   Zorg dat de riem voor de beenondersteuning OPEN is.

   Indien u rechtshandig bent, bevestigt u de riem voor de hoofdsteun, de riem vooraan en de knop van het kinderzitje aan de rechterzijde van de drager.
2. Ondersteun het kind met de linkerarm en laat hem in de drager glijden, terwijl u zijn rechterbeen door de beenopening steekt met uw rechterarm en daarna zijn rechterarm door de armopening steekt.
3. Ondersteun het kind en bevestig de linkerzijde van de drager in de volgende volgorde: eerst de riem voor de hoofdsteun en daarna de riem vooraan.
4. Om de schouderriemen te verstellen, heft u de baby op met één hand totdat u de bovenkant van baby's hoofd kunt kussen en trekt u de schouderriemen stevig aan aan beide kanten.

   Span de heupriem opnieuw aan rond uw middel om de drager te ondersteunen. Rol het overbodige deel van de riem op in de Tidies™-riem.

   Vouw de hoofdsteun naar beneden voor een onbelemmerd zicht.

   Om de baby uit de drager te halen, maakt u eerst de schouderriemen los en maakt u vervolgens de riemen voor de hoofdsteun en één van de riemen vooraan los. Het kind kan nu uit de drager worden geheven.

5.Een kind in de m1-drager plaatsen om op de rug te dragen

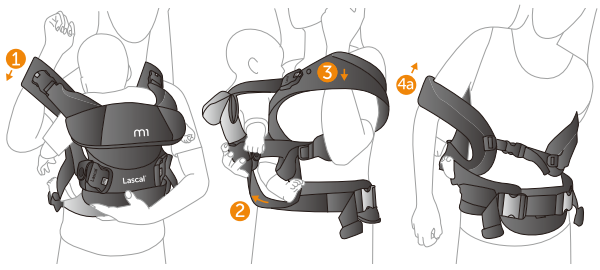

Vanaf ongeveer 8 maanden, 8 kg tot 15 kg, ongeveer 36 maanden.
Opmerking: De eerste keer dat u de drager probeert om te vormen tot een drager voor op de rug kan het handig zijn dat er iemand in de buurt is om u te helpen.

1. Wanneer het kind in de drager zit met het gezicht naar binnen, maakt u de schouderriemen en de heupriem losser. Terwijl u het kind ondersteunt, laat u uw rechterarm onder de rechter schouderriem door glijden.
2. Draai de drager zo ver mogelijk naar links.
3. Laat de linkerarm onder de linker schouderriem terwijl u het kind goed vasthoudt.
4. a) Draai de drager en steek uw rechterarm door de voormalige linker schouderriem.

   b) Steek vervolgens uw linkerarm door de voormalige rechter schouderriem.
5. Trek zowel de schouder- als heupriem goed aan.

   Om het kind uit de drager te halen, overloopt u de voorgaande stappen in de omgekeerde richting.

   De hoofdsteun kan naar beneden worden gevouwen of rechtop staan.

   Opmerking: Ondersteun uw baby altijd terwijl u deze stappen uitvoert.

6.Extra hoofdsteun en weerscherm

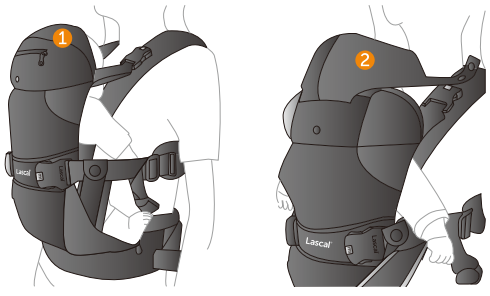

1. De bovenste flap van de hoofdsteun kan worden uitgevouwen om extra ondersteuning te bieden voor het hoofd van een kleiner kind.
2. Een geïntegreerd weerscherm beschermt tegen zon, wind en regen en vindt u terug onder de rits van de hoofdsteun.

   Opmerking: Zorg er steeds voor dat het gezicht van de baby gericht is naar de persoon die het kind draagt.
   Bedek het gezicht van het kind niet met een laken, deken of dergelijke. Zorg ervoor dat de kin van de baby niet bedekt wordt en dat hij of zij voldoende ademruimte heeft.

We hopen dat je deze informatie nuttig vindt. Neem rechtstreeks contact met ons op (contactgegevens op de laatste pagina) of onze verdeler in jouw land (contactgegevens beschikbaar op www.lascal.net.) indien je vragen hebt.

Jouw mening is erg belangrijk voor ons! Stuur feedback en foto's van hoe jij je m1 Carrier gebruikt naar info@lascal.com.hk.

Bezoek onze website voor meer informatie over producten van Lascal.

NL

BuggyBoard®

KiddyGuard®

m1Buggy™

Lascal® m1™ Carrier

Szanowny Kliencie, dziękujemy za wybranie Lascal m1Carrier™. Mamy nadzieję, że nosidełko w pełni odpowiada Twoim oczekiwaniom oraz zapewni najwyższy komfort Tobie i dziecku.

PRZECZYTAJ UWAŻNIE I ZACHOWAJ W CELU POWOŁANIA SIĘ W PRZYSZŁOŚCI

m1Carrier parts

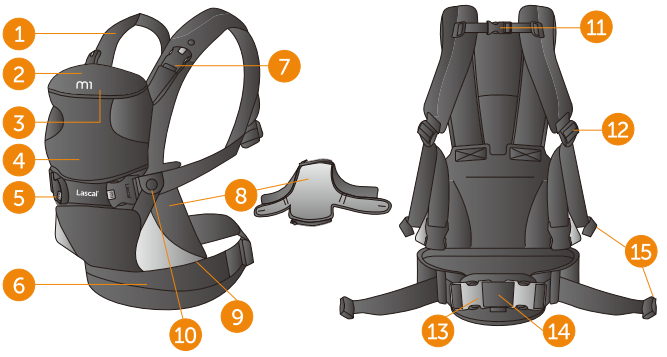

1. Pas Naramienny
2. Rozkładane/dwufunkcyjne Podparcie Głowy
3. Chowany Kapturek Ochronny
4. Część Przednia
5. Zapięcie Przednie
6. Pas Biodrowy
7. Zapięcie Zabezpieczające Głowę
8. Wkładka dla niemowląt
9. Zamek Podtrzymujący Nóżki
10. Guzik
11. Regulowane Zapięcie na Plecach
12. Regulacja Pasa Naramiennego
13. Zapięcie Pasa Biodrowego
14. Zdejmowane Podparcie Okolicy Lędźwiowej
15. Elastyczne Opaski do Chowania Paska™

1.Pozycje noszenia

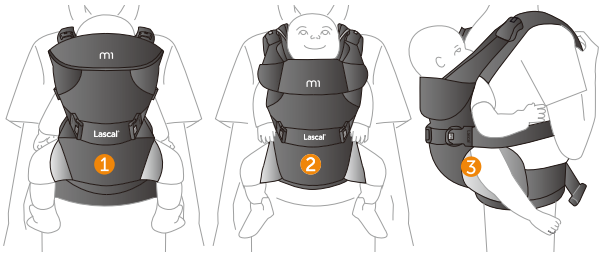

1. **Z przodu, twarzą do środka - Zamek Podtrzymujący Nóżki ZAPIĘTY.**
   - Dla noworodków ważących co najmniej 3,5 kg / 8 lbs, Wkładka dla Niemowląt włożona i **ZAPIĘTA**.
   - Powyżej 5,5 kg / 12 lbs do 15 kg / 33 lbs, Wkładka dla Niemowląt **ODPIĘTA** i wyjęta.
2. **Z przodu, twarzą na zewnątrz - Zamek Podtrzymujący Nóżki ODPIĘTY.**
   - Od ok. 5 miesięcy i kiedy dziecko potrafi trzymać głowę nieruchomo, aż do 15 kg / 33 lbs, ok. 36 miesięcy, Wkładka dla Niemowląt **ODPIĘTA** i wyjęta.
3. **Na plecach - Zamek Podtrzymujący Nóżki ZAPIĘTY.**
   - Od ok. 8 miesięcy, 8 kg / 17,5 lbs, do 15 kg / 33 lbs, ok. 36 miesięcy.

Ze względu na asymetryczne obciążenie wynikające z noszenia dziecka na biodrze, nie zalecamy tej pozycji, ponieważ może to spowodować urazy kręgosłupa i mięśni.

2.Zakładanie nosidełka

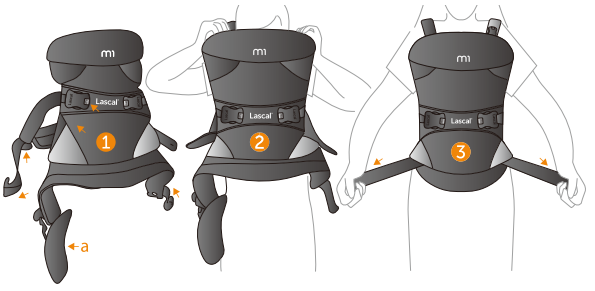

1. Ściągnij Elastyczne Opaski™ z pasków i rozluźnij oba Pasy Naramienne oraz Pas Biodrowy. Odepnij jedno Zapięcie Pasa Biodrowego.
   a) Jeśli obwód talii jest mniejszy niż 75 cm / 30", wymontuj Podparcie Okolicy Lędźwiowej, inaczej nie będziesz w stanie założyć nosidełka ciasno wokół talii.
2. Wsuń nosidełko przez swoją głowę. Drugi sposób: otwórz Zapięcie na Plecach i załóż Pasy Naramienne, następnie zamknij Zapięcie na Plecach.
3. Zamknij Zapięcie Pasa Biodrowego i wyreguluj Pas Biodrowy ciasno, aby nosidełko umieścić na biodrach. Zwiń nadmiar pasów w Elastyczne Opaski™.

3.Wkładanie dziecka do nosidełka m1Carrier w pozycji z przodu, twarzą do środka

1. **Dla niemowląt ważących 3,5 - 5,5 kg / 8 - 12 lbs, nosidełko musi być używane z włożoną i ZAPIĘTĄ Wkładką dla Niemowląt (w nosidełku zapakowanym fabrycznie jest zapięta).** Jeżeli nosidełko było wcześniej używane przez inne dziecko i Wkładka dla Niemowląt została wyjęta/odpięta, włóż ją i zapnij na zamki po wewnętrznej stronie Części Przedniej, dopasowując czerwony wskaźnik do czerwonego wskaźnika. Zapnij boki Wkładki dla niemowląt na guzik znajdujący się blisko Zapięcia Przedniego. **Dla dzieci ważących 5,5 - 15 kg /12 - 33 lbs, ODEPNIJ i wyjmij Wkładkę dla Niemowląt i używaj głównegosiedziska z ZAPIĘTYM Zamkiem Podtrzymującym Nóżki.**
2. W przypadku osób praworęcznych, odpiąć Zapięcie Zabezpieczające Głowę oraz Zapięcie Przednie po lewej stronie nosidełka mając prawą stronę zapiętą.
3. Zalecamy przy pierwszej próbie wykonywać te czynności na siedząco.
   a) Przytrzymaj dziecko lewą ręką i wsuń je do nosidełka, używając swojej prawej ręki włóż lewą nóżkę przez otwór na nóżkę, a następnie lewą rączkę przez otwór na rączkę.
   b) Przytrzymując dziecko zapnij lewą stronę nosidełka w następującej kolejności: najpierw Zapięcie Zabezpieczająca Głowę, a następnie Zapięcie Przednie.
4. Aby dopasować Pasy Naramienne, podnieś dziecko tak, abyś mógł pocałować czoło dziecka i ciasno naciągnij pasy. Dla bezpieczeństwa dziecko zawsze powinno być "widoczne i możliwe do pocałowania".
5. Zaciśnij Pas Biodrowy wokół talii, aby wesprzeć nosidełko.

Zwiń nadmiar pasków i schowaj je w Elastycznych Opaskach™.

Dla niemowlęcia używaj również dodatkowego Podparcia Głowy oraz Kapturka Ochronnego, patrz strona 3. Aby wyjąć dziecko z nosidełka, przytrzymując je poluzuj Pasy Naramienne, odepnij oba Zapięcia Zabezpieczające Głowę i jedno Zapięcie Przednie. Dziecko może teraz zostać wyjęte.

4. Wkładanie dziecka do nosidełka m1Carrier w pozycji z przodu, twarzą na zewnątrz

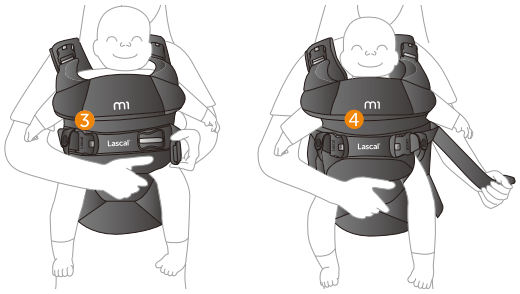

1. **Dla dzieci w wieku około 5 miesięcy i kiedy dziecko potrafi trzymać głowę nieruchomo aż do 15 kg / 33 lbs.**

   Upewnij się, że Zamek Podtrzymujący Nóżki jest ODPIĘTY.
2. Przytrzymaj dziecko lewą ręką i wsuń je do nosidełka, używając swojej prawej ręki włóż prawą nóżkę przez otwór na nóżkę, a następnie jego prawą rączkę przez otwór na rączkę.
3. Przytrzymując dziecko zapnij lewą stronę nosidełka w następującej kolejności: najpierw Zapięcie Zabezpieczająca Głowę i następnie Zapięcie Przednie.
4. Aby dopasować Pasy Naramienne, podnieś dziecko jedną ręką, tak abyś mógł pocałować je w górną część główki i ciasno naciągnij Pasy Naramienne po obu stronach. Zaciśnij Pas Biodrowy wokół talii, aby wesprzeć nosidełko. Zwiń nadmiar pasków i schowaj je w Elastycznych Opaskach™.

   Opuść Podparcie Głowy w dół, aby nie zasłaniało widoku.

   Aby wyjąć dziecko z nosidełka, przytrzymując je poluzuj Pasy Naramienne, odepnij oba Zapięcia Zabezpieczające Głowę i jedno Zapięcie Przednie. Dziecko może teraz zostać wyjęte.

5. Wkładanie dziecka do nosidełka m1 Carrier w pozycji na plecach

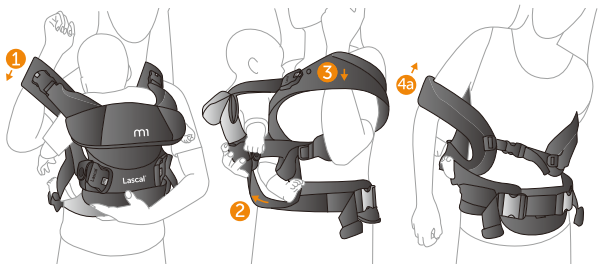

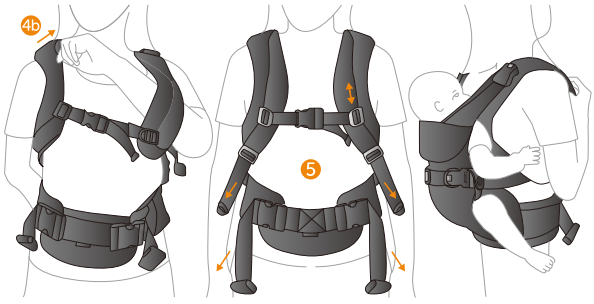

Dla dzieci w wieku ok. 8 miesięcy, ważących 8 kg / 17.5 lbs, aż do 15 kg / 33 l bs, ok. 36 miesięcy.
Uwaga: Przy pierwszym przekładaniu nosidełka do pozycji na plecy może być pomocna druga osoba.

1. Kiedy dziecko siedzi w nosidełku w pozycji twarzą do środka, poluzuj Pasy Naramienne i Pas Biodrowy. Przytrzymując dziecko wysuń swoją prawą rękę z prawego Pasa Naramiennego.
2. Obróć nosidełko w lewą stronę tak daleko, jak to możliwe.
3. Wysuń lewe ramię z lewego Pasa Naramiennego jednocześnie mocno przytrzymując dziecko.
4. a) Obróć nosidełko i następnie przełóż prawą rękę przez poprzedni Lewy Pas Naramienny.

   b) Kontynuuj przekładając lewą rękę przez poprzedni Prawy Pas Naramienny.
5. Aby wyjąć dziecko prosimy odwrócić powyższe czynności.

   Podparcie Głowy może być zarówno złożone jak i podniesione do góry.

   Uwaga: Zawsze przytrzymuj dziecko, wykonując te czynności.

6. Dodatkowe Podparcie Głowy i Kapturek Ochronny

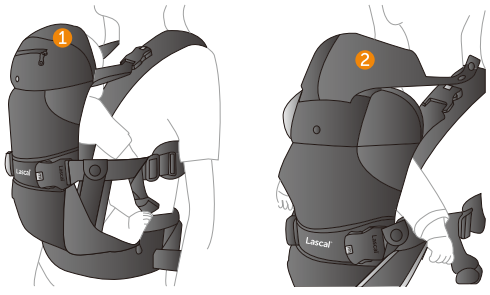

1. Zewnętrzna pokrywa Podparcia Głowy może być złożona lub podniesiona, wtedy zapewnia dodatkowe wsparcie główki dla niemowlaka.
2. Wbudowany Kapturek Ochronny znajduje się wewnątrz zamka błyskawicznego w Podparciu Głowy i pełni rolę ochronną przed słońcem, wiatrem i deszczem.

   Uwaga: Zawsze upewnij się, że twarz dziecka jest widoczna dla osoby, która je nosi.

   Nie zakrywaj twarzy dziecka kocem, chustą do karmienia itp.

   Upewnij się, że podbródek dziecka jest poza jego kontrolą i zawsze ma czyste drogi oddechowe.

Mamy nadzieję, że te informacje są dla ciebie przydatne. Jeśli masz jakieś pytania, skontaktuj się z nami, zobacz dane kontaktowe na ostatniej stronie lub skontaktuj się z naszym dystrybutorem w twoim kraju, dane kontaktowe znajdziesz na www.lascal.net.

Będziemy bardzo wdzięczni za twoje uwagi na temat używania m1Carrier, jak również za zdjęcia zrobione podczas korzystania z m1Carrier, info@lascal.com.hk.

Aby uzyskać więcej informacji o produktach Lascal, odwiedź naszą stronę internetową.

PL

BuggyBoard®

KiddyGuard®

m1Buggy™

Lascal® m1™ Carrier

Уважаемый пользователь, благодарим за то, что вы выбрали рюкзак-кенгуру для переноски ребенка торговой марки Lascal m1Carrier™! Мы надеемся, что вы будете рады этой покупке и что вам и вашему малышу теперь будет очень удобно гулять вместе.

ПРОЧИТАЙТЕ ВНИМАТЕЛЬНО ИНСТРУКЦИЮ И СОХРАНИТЕ ЕЕ ДЛЯ ДАЛЬНЕЙШЕГО ПОЛЬЗОВАНИЯ

рюкзак-кенгуру m1 Carrier состоит из следующих деталей

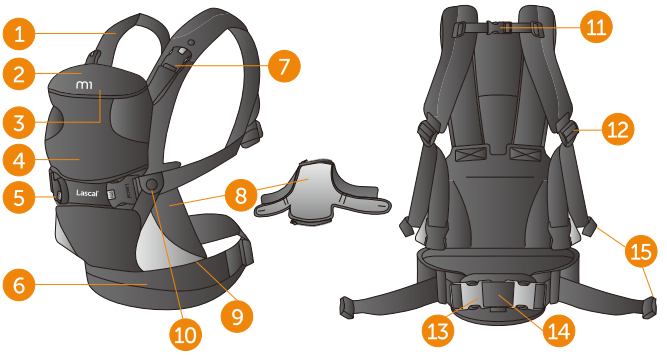

1. Наплечный ремень
2. Двусторонний откидной подголовник
3. Скрытый погодозащитный козырек
4. Передняя часть
5. Передние пряжки
6. Поясной ремень
7. Пряжка подголовника
8. Сиденье для новорожденного M-Seat
9. Застежка опоры для ног
10. Кнопка сиденья
11. Регулируемый задний ремень
12. Регулятор наплечного ремня
13. Пряжки поясного ремня
14. Съемная опора для поясницы
15. Ограничители ремней (Strap Tidies™)

1. Варианты переноски

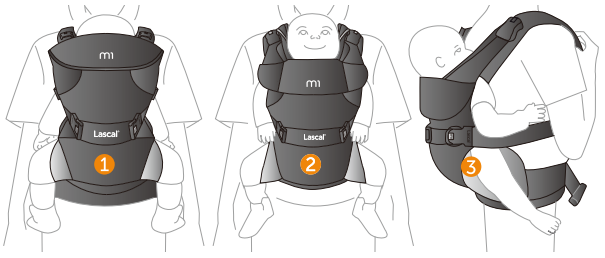

1. **Положение «Лицом к родителю»: застежка опоры для ног ЗАКРЫТА.**
   - Для новорожденных, весом минимум 3,5 кг, с **ИСПОЛЬЗОВАНИЕМ** сиденья для новорожденных M-Seat.
   - От 5,5 кг до 15 кг **БЕЗ** сиденья M-Seat.
2. **Положение «Лицом от родителя»: застежка опоры для ног ОТКРЫТА.**
   - Подходит для возраста ,примерно с 5 месяцев, и когда ребенок может прямо держать голову, до 15 кг, примерно дети до 3 лет, **БЕЗ** сиденья для новорожденных.
3. **Положение « На спине у родителя» : застежка опоры для ног ЗАКРЫТА.**
   - Для возраста от 8 месяцев, от 8 кг до 15 кг, примерно до 3 лет.

В связи с несимметричной нагрузкой при ношении ребенка на бедрах, мы не рекомендуем это положение, поскольку оно может привести к мышечным болевым ощущениям и болям в спине.

2. Как надеть рюкзак-кенгуру

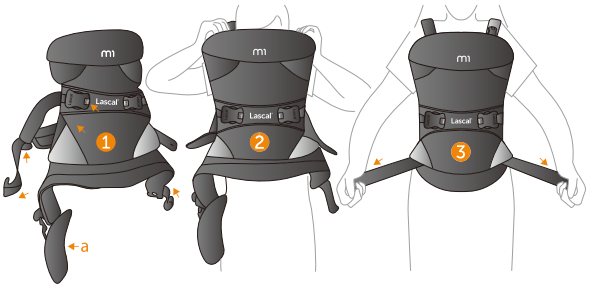

1. Откройте ограничитель ремней и ослабьте наплечные и поясные ремни. Расстегните одну из пряжек поясного ремня.

   а) если обхват вашей талии менее 75 см, вам следует снять опору для поясницы, иначе вы не сможете плотно зафиксировать рюкзак-переноску вокруг своей талии.
2. Наденьте рюкзак через голову, либо расстегните задний ремень и просуньте руки в отверстия под наплечными ремнями, а затем застегните задний ремень.
3. Защелкните пряжку поясного ремня и плотно подтяните поясной ремень, чтобы зафиксировать рюкзак на верхней части бедер. Уберите выступающие концы ремней в ограничители Strap Tidies™.

3. Как разместить ребенка в рюкзаке-переноске m1 Carrier в положении «Лицом к родителю»

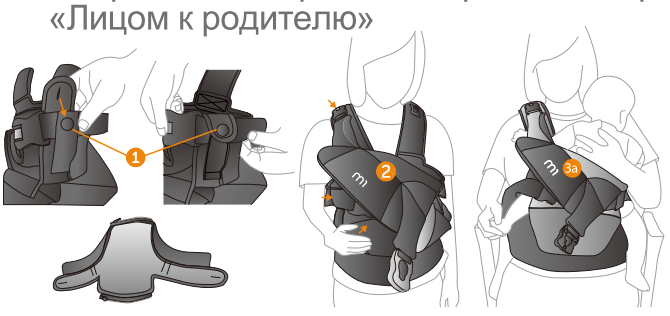

1. **Для ношения младенцев с весом от 3,5 до 5,5 кг, рюкзак-кенгуру можно использовать ТОЛЬКО ВМЕСТЕ С сиденьем для новорожденных M-seat (прилагается при покупке).** Если вы ранее использовали рюкзак для ношения другого ребенка и убрали сиденье для новорожденных, присоедините сиденье для новорожденных с помощью застежек, расположенных на внутренней стороне передней части рюкзака, красной отметкой к красной отметке. Вставьте сиденья M-Seat в переноску, как указано на рис.1. **Для детей весом свыше 5,5 кг до 15 кг УБЕРИТЕ сиденье M-Seat и используйте основное сиденье рюкзака для максимально удобного ношения, с ЗАКРЫТОЙ застежкой опоры для ног.**
2. Если вы правша, отстегните пряжку подголовника и переднюю пряжку на левой стороне переноски.
3. Для того чтобы посадить ребенка в рюкзак-кенгуру, при первом использовании переноски мы рекомендуем родителям сидя осуществите следующие действия:

   а) Поддерживая ребенка левой рукой, посадите его в рюкзак, правой рукой помогая ему просунуть левую ногу в отверстие для ног, а затем левую руку — в отверстие для рук.

   б) Поддерживая малыша, застегните левую строну рюкзака-переноски в следующем порядке: сначала застегните пряжку подголовника , а потом переднюю пряжку переноски.
4. Чтобы отрегулировать наплечные ремни, приподнимите ребенка таким образом, чтобы его лоб был на уровне вашего рта и затяните ремни. В целях безопасности, сидя в переноске ,ваш малыш всегда должен быть виден вам.
5. Еще раз затяните поясной ремень вокруг своей талии, чтобы зафиксировать рюкзак в нужном положении. Уберите выступающие концы ремней в ограничители.

   Для ношения младенцев также используйте дополнительный.

   подголовник и погодозащитный козырек, см. стр. 3. Как вытащить ребенка из рюкзака-кенгуру: поддерживая ребенка, сначала ослабьте наплечные ремни, а затем расстегните обе пряжки подголовника и одну из передних пряжек. Теперь ребенка можно вытащить из переноски.

4. Как разместить ребенка в рюкзак-кенгуру m1 Carrier в положении «Лицом от родителя»

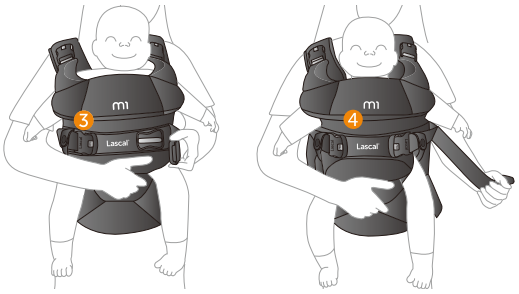

1. **Для детей от 5 месяцев и когда ребенок может прямо держать голову, весом до 15 кг.**

   Убедитесь, что застежка опоры для ног ОТКРЫТА.

   Если вы правша, застегните пряжку подголовника, переднюю пряжку и нажмите на кнопку сиденья для новорожденных с правой стороны рюкзачка.

2. Поддерживая ребенка левой рукой, посадите его в рюкзак, правой рукой помогая ему просунуть правую ногу в отверстие для ног, а затем правую руку — в отверстие для рук.

3. Поддерживая ребенка, застегните левую сторону рюкзачка в следующем порядке: сначала пряжку подголовника, а затем вторую переднюю пряжку.

4. Чтобы отрегулировать наплечные ремни, приподнимите ребенка одной рукой таким образом, чтобы его голова была на уровне вашего рта, и крепко затяните наплечные ремни с обеих сторон.

   Еще раз затяните поясной ремень вокруг своей талии, чтобы зафиксировать рюкзак в нужном положении. Уберите выступающие концы ремней в ограничители.

   Опустите подголовник для беспрепятственного обзора.

   Как вытащить ребенка из рюкзака-кенгуру: поддерживая ребенка, сначала ослабьте наплечные ремни, а затем расстегните обе пряжки подголовника и одну из передних пряжек. Теперь ребенка можно вытащить из переноски.

5. Как разместить ребенка в рюкзак-кенгуру m1 Carrier в положении «На спине у родителя»

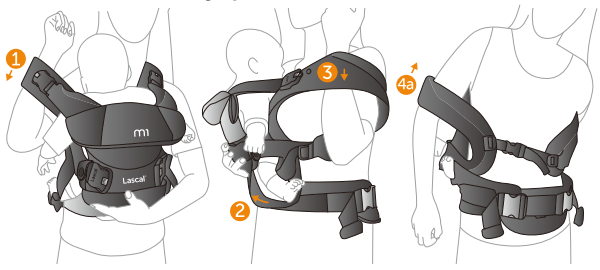

Данное положение подходит для детей от 8 месяцев, весом от 8 кг до 15 кг, примерно до 3 лет.

Внимание: Если вы хотите посадить ребенка в это положение в первый раз, попросите кого-нибудь из близких Вам помочь!

1. Когда ребенок сидит в рюкзаке лицом к вам, ослабьте наплечные ремни и поясной ремень. Поддерживая ребенка, вытащите свою правую руку из-под правого наплечного ремня.
2. Поверните рюкзак влево так далеко, как только возможно.
3. Вытащите из-под левого наплечного ремня свою левую руку, при этом крепко держа ребенка.
4. а) Поверните рюкзак и просуньте свою правую руку в отверстие наплечного ремня, которое раньше располагалось слева.

   б) Затем проденьте свою левую руку в отверстие наплечного ремня, которое раньше было справа.
5. Затяните наплечный и поясной ремни.

   Чтобы вытащить ребенка из рюкзака, произведите указанные действия в обратном порядке. Подголовник можно опускать и поднимать.

   Примечание: всегда поддерживайте вашего ребенка, когда вы осуществляете указанные действия с рюкзаком.

6. Дополнительный подголовник и погодозащитный козырек

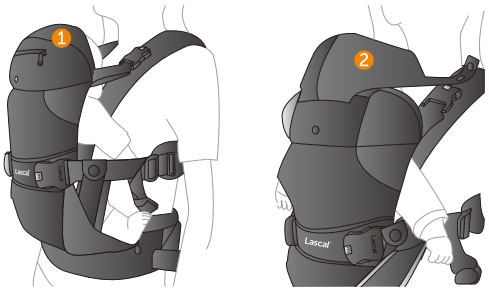

1. При ношении младенца наружный чехол подголовника можно поднять для дополнительной поддержки.
2. Встроенный козырек для защиты от солнца, ветра и дождя находится внутри застежки на подголовнике.

Внимание: Ваш ребенок всегда должен быть виден Вам!

Никогда не закрывайте лицо вашего малыша одеялом, простынкой и т.д.

Убедитесь, что подбородок ребенка не прижат к груди и что малышу ничто не мешает дышать.

Мы надеемся, что эта инструкция будет полезной для Вас. Если у Вас возникнут какие-либо вопросы, Вы можете обратиться к нам напрямую (контакты указаны на последней странице) или к нашему дистрибьютору в Вашей стране (контакты доступны на нашем сайте www.lascal.net).

Ваше мнение очень Важно для нас! Вы можете присылать Ваши отзывы или фотографии, как Вы используете m1Carrier на наш e-mail: info@lascal.com.hk.

Информацию о другой продукции нашей компании Вы можете посмотреть на нашем сайте.

BuggyBoard®

KiddyGuard®

m1Buggy™

RU

Lascal® m1™ Carrier

Spoštovani, Hvala, ker ste izbrali nosilko Lascal m1Carrier™. Prepričani smo, da boste zadovoljni z nakupom ter da bo nošenje za vas in vašega otroka udobno.

Skrbno preberite navodila in jih shranite za prihodnjo uporabo.

Deli nosilke m1Carrier

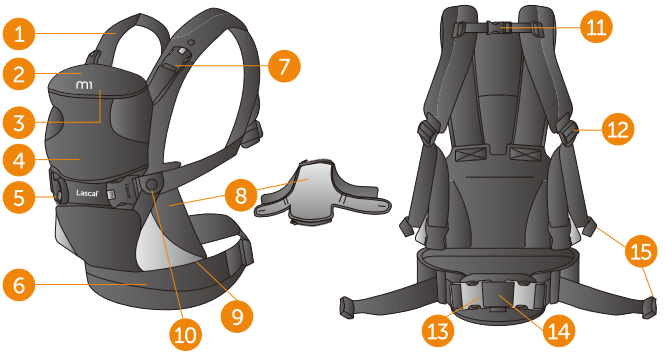

1. Naramnica
2. Zložljiva podpora glave
3. Skrita vremenska zaščita
4. Prednji del
5. Prednja zaponka
6. Ledveni pas
7. Zaponka za podporo glave
8. M-sedež za novorojenčka
9. Zadrga za podporo nog
10. Gumb
11. Nastavljiv hrbtni pašček
12. Zaponka za prilagajanje naramnic
13. Zaponka za ledveni pas
14. Odstranljiva ledvena opora
15. Sponka za shranjevanje odvečnih trakov

1.Položaji nošenja otroka

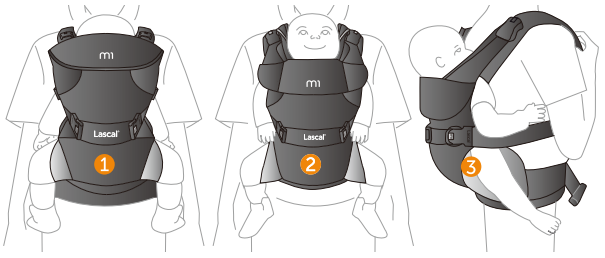

1 **Na trebuhu, otrok je obrnjen nazaj – zadrga za podporo nog je ZAPRTA.**
- Za novorojenčke, ki tehtajo najmanj 3,5 kg, skupaj s **PRITRJENIM** M-sedežem za novorojenčka.
- Za otroke, težke med 5,5 kg in 15 kg brez M-sedeža za novorojenčka.

2 **Na trebuhu, otrok je obrnjen naprej – zadrga za podporo nog je ODPRTA.**
- Za otroke od približno 5. meseca dalje in ko otrok lahko stabilno drži glavo, do teže 15 kg (približno 36 mesecev) brez M-sedeža za novorojenčka.

3 **Na hrbtu – podpora nog je ZAPRTA.**
- Za otroke od 8 kg do 15 kg (približno 8-36 mesecev).

Nošenja otroka na boku na priporočamo, saj ta zaradi asimetrične obremenitve lahko povzroči poškodbe hrbtenice in mišic.

2.Namestitev nosilke

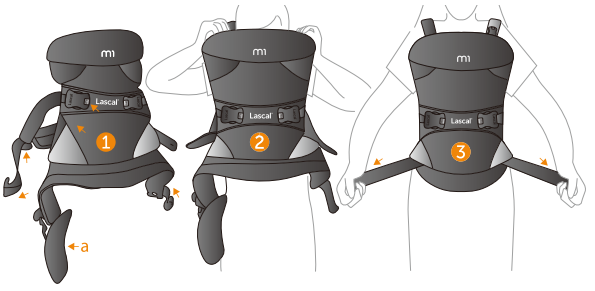

1 Sprostite shranjene trakove in zrahljajte obe naramnici ter ledveni pas. Odprite eno izmed zaponk na ledvenem pasu.

a) Če je vaš obseg pasu ožji od 75 cm / 30 ", odstranite ledveno oporo; v nasprotnem primeru nosilke ne boste mogli namestiti dovolj tesno okoli vašega pasu.

2 Potisnite nosilko čez glavo. Druga možnost je, da odprete hrbtni pašček, potisnite roki skozi naramnici ter nato zaprete pašček.

3 Zapnite zaponki na ledvenem pasu ter tesno povlecite ledveni pas, da se nosilka namesti na vrh bokov. Odvečne trakove zavijte in shranite s pomočjo sponk za trakove.

3.Namestitev otroka v nosilko m1 Carrier; nošenje na trebuhu, otrok obrnjen nazaj

1 **Pri otrocih, ki tehtajo med 3,5 kg in 5,5 kg, nosilko lahko uporabljate le s PRITRJENIM M-sedežem za novorojenčka, ki je ob nakupu že pritrjen.** Če ste nosilko predhodno uporabljali za težjega otroka in je bil M-sedež za novorojenčka odstranjen, pritrdite M-sedež z zadrgo na notranjo stran prednjega dela tako, da bo rdeč indikator ustrezal položaju rdečega indikatorja. Pritrdite zavihek M-sedeža za novorojenčka na gumb blizu prednje zaponke. **Pri otrocih, težkih od 5,5 kg do 15 kg, ODSTRANITE M-sedež za novorojenčka in za največje udobje uporabite glavni sedež z ZAPRTO zadrgo za podporo nog.**

2 Če boste za namestitev uporabljali desno roko, sprostite zaponko za podporo glave in prednjo zaponko na levi strani nosilke; medtem pa naj desna stran ostane pritrjena.

3 Priporočamo, da ob prvem poskusu uporabe sedite.

a) Otroka podprite z levo roko in ga namestite v nosilko tako, da najprej z vašo desno roko njegovo levo nogo vodite skozi odprtino za noge in nato njegovo levo roko skozi odprtino za roke.

b) Medtem ko otroka podpirate, pritrdite levo stran nosilke v naslednjem vrstnem redu, sprva pritrdite zaponko za podporo glave, nato pa prednjo zaponko.

4 Če želite prilagoditi naramnice, dvignite otroka, da lahko poljubite njegovo čelo in naramnice močno povlecite. Zaradi varnosti mora biti otrok vedno tako visok, da ga lahko vidimo in poljubimo.

5 Zatisnite ledveni pas, da nosilko privijete okoli pasu.

Odvečne trakove zavijte in shranite s pomočjo sponk za trakove.

Pri majhnem otroku uporabite tudi dodatno podporo za glavo in vremensko zaščito; glejte stran 3.

Ko želite otroka odstaviti iz nosilke, ga podpirajte; sprva zrahljajte naramnici, nato sprostite obe zaponki za podporo glave ter zatem še eno izmed prednjih zaponk. Otroka lahko zdaj dvignete.

4. Namestitev otroka v nosilko m1 Carrier; nošenje na trebuhu, otrok obrnjen naprej

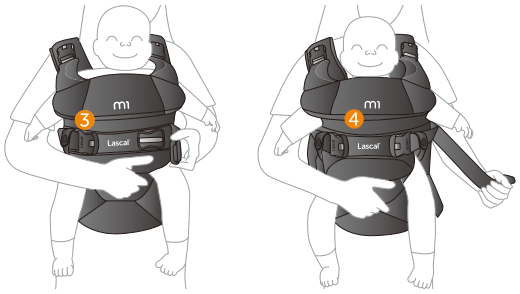

1. **Za otroke od približno 5. meseca dalje in ko otrok lahko stabilno drži glavo, do teže 15 kg.**

   Preverite, da je zadrga za podporo nog ODPRTA.
2. Otroka podprite z levo roko in ga namestite v nosilko tako, da najprej z vašo desno roko njegovo desno nogo vodite skozi odprtino za noge in nato njegovo desno roko skozi odprtino za roke.
3. Medtem ko otroka podpirate, pritrdite levo stran nosilke v naslednjem vrstnem redu, sprva pritrdite zaponko za podporo glave, nato pa prednjo zaponko.
4. Če želite prilagoditi naramnice, dvignite otroka z eno roko, da lahko poljubite vrh njegove glave in obe naramnici močno povlecite.

   Za trdno podporo privijte ledveni pas okoli vašega pasu. Odvečne trakove zavijte in shranite s pomočjo sponk za trakove.

   Zavihajte podporo za glavo, da bo imel otrok nemoten pogled.

   Ko želite otroka odstaviti iz nosilke, ga podpirajte; sprva zrahljajte naramnici, nato sprostite obe zaponki za podporo glave ter zatem še eno izmed prednjih zaponk. Otroka lahko zdaj dvignete.

5. Namestitev otroka v nosilko m1 Carrier; nošenje na hrbtu

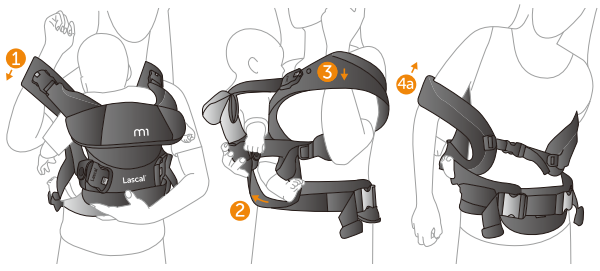

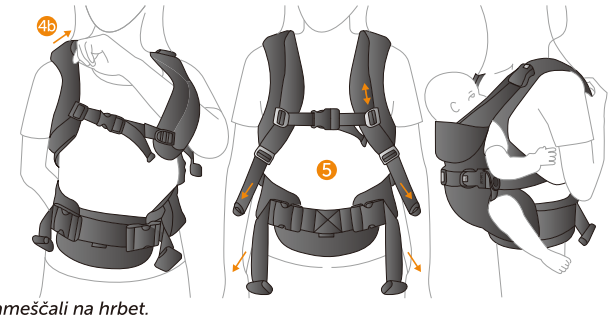

Od aplikacije 8 mesecev, 8 kg / 17 lbs, do 15 kg / 33 l bs, app 36 mesecev.
Opomba: Morda bi bilo koristno, če vam nekdo pomaga, ko boste nosilko prvič nameščali na hrbet.

1. Nosilki z nameščenim otrokom, ki gleda nazaj, zrahljajte naramnici in ledveni pas. Medtem ko otroka podpirate, izvlecite vašo desno roko iz desne naramnice.
2. Nosilko čim bolj zavrtite v levo.
3. Levo roko izvlecite iz leve naramnice, medtem ko otroka čvrsto držite.
4. a) Zavrtite nosilko in privijte desno roko skozi predhodno levo naramnico.

   b) Nadaljujte z levo roko v predhodno desno naramnico.
5. Zategnite naramnici in ledveni pas.

   Če želite otroka odstaviti iz nosilke sledite zgornjim korakom v obratnem vrstnem redu.

   Podpora za glavo je lahko zavihana navzdol ali navzgor.

   Opomba: Pri vseh naštetih korakih vedno podpirajte otroka.

6. Dodatna podpora za glavo in vremenska zaščita

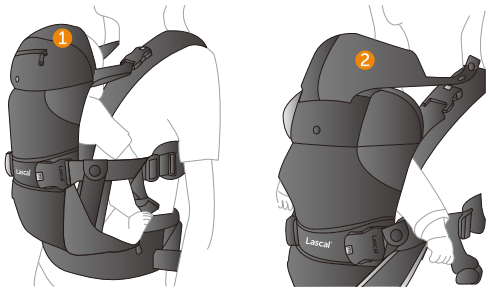

1. Zunanjo prevleko podpore za glavo je mogoče zložiti in tako majhnim otrokom omogočiti dodatno podporo za glavo.
2. Vremenski ščitnik, ki omogoča zaščito pred soncem, vetrom in dežjem, je vgrajen v podpori za glavo; nameščen je za zadrgo.

   Opomba: Vedno poskrbite, da bo otrokov obraz viden osebi, ki ga nosi. Ne pokrivajte otroškega obraza z odejo, pleničko ali čim podobnim. Prepričajte se, da se otrokova brada ne dotika njegovih prsi in ima vedno prosto dihalno pot.

We hope you find this information helpful. If you have any questions, please do not hesitate to contact us directly (see contact details on the last page) or through our distributor in your country (contact details available at www.lascal.net).

Your opinion is very important to us! Please send us your feedback and photos of your m1Carrier experience to info@lascal.com.hk. For more information on other Lascal products, please visit our website.

BuggyBoard® **KiddyGuard®** **m1Buggy™**

SL

Lascal® m1™ Carrier

Bästa kund. Tack för att du valt en Lascal m1Carrier™. Vi hoppas att du kommer att vara mycket nöjd med den och att du och ditt barn kommer att tycka att den är mycket bekväm.

LÄS NOGGRANT OCH SPARA FÖR FRAMTIDA BRUK

M1Carrier komponenter

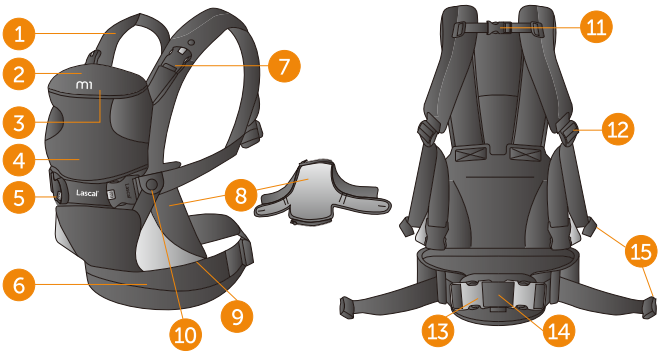

1. Axelband
2. Huvudstöd, nedvikbart
3. Regn- o vindskydd i förvaringsficka
4. Frontstycke
5. Frontspänne
6. Midjebälte
7. Toppspänne
8. Baby M-Innersits
9. Blixtlås för bensupport
10. Knapp
11. Ryggslejf
12. Axelbandsjustering
13. Midjebältspänne
14. Ryggstöd
15. Remhållare

1. Bärpositioner

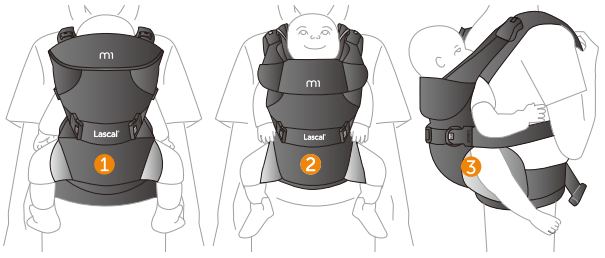

1 Barnet vänt inåt – Blixtlås för bensupport STÄNGT.
- För nyfödda som väger minst 3,5 kg / 8 lbs, skall Baby M-innersits **ANVÄNDAS**.
- Från 5,5 kg / 12 lbs upp till 15 kg /33 lbs, **UTAN** babyinnersits.

2 Barnet vänt utåt – Blixtlås för bensupport ÖPPET.
- Från ca. 5 månader och då barnet kan hålla sitt huvud stadigt upp till 15 kg /33 lbs, ca 36 månader med babyinnersits **BORTTAGEN**.

3 Barnet buret på ryggen – Blixtlås för bensupport STÄNGT.
- Från ca. 8 månader, 8 kg / 17,5 lbs, upp till 15 kg / 33 lbs, ca. 36 månader.

Höftläge (barnet vilar mot din ena sidas höft): Vi rekommenderar inte att bära barnet på sidan eftersom det leder till en snedbelstning av din kropp, vilket kan skada dig.

2. Att sätta på bärselen

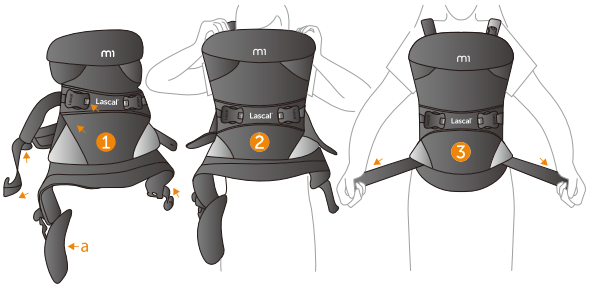

1 Öppna upp remhållarna och förläng axelbanden och midjebältet. Öppna upp ett av midjebältspännena.

a) Om ditt midjemått är mindre än 75 cm/30", ta bort Ryggstödet eftersom annars kommer Midjebältet inte kunna spännas åt.

2 För bärselen over ditt huvud. Alternativt öppna ryggslejfen och för dina armar genom axelbanden, stäng sedan ryggslejfen.

3 Stäng midjebältspännet och spänn sedan midjebältet då det vilar på den övre delen av dina höfter. Rulla sedan upp den överskjutande delen av midjebältet och fäst det i remhållaren.

3. Att placera ditt barn vänt inåt i m1Carrier

1 För nyfödda 3,5 – 5,5 kg / 8 – 12 lbs, måste bärselens babyinnersits ANVÄNDAS (Babyinnersitsen är monterad vid leverans). Om bärselen tidigare har använts för ett äldre barn och Babyinnersitsen har tagits bort så måste den fästas åter till de två blixtlåsen på insidan av Frontstycket och med de respektive röda streckmarkeringarna mot varandra. Fäst flikarna på Baby M-Innersitsen till respektive knapp , intill Frontspännena. **För barn 5,5 kg/12–33 lbs, TA BORT Babyinnersitsen och låt barnet sitta direkt i Frontstycket. Blixtlåsen för benstöden ska vara STÄNGDA.**

2 Om du är högerhänt, öppna Toppspännet och Frontspännet på vänster sida. Låt högersidan vara stängd.

3 Vi rekomenderar er att sitta ned första gången som ni utför nästa moment.

a) Håll ditt barn med vänster hand och låt barnet glida ner i bärselen samtidigt som du med din högra hand för barnets vänstra ben genom öppningen och sedan barnets vänstra arm genom öppningen för armen.

b) Medans du fortfarande håller ditt barn, fäst vänstra sidan på bärselen I följande ordning, först Toppspännet sedan Frontspännet.

4 Lyft sedan ditt barn med ena handen och spänn respektive axelband så att barnet hamnar på bekväm höjd. Av säkerhetsskäl, du skall kunna se och kunna pussa ditt barn. "Visible and Kissable".

5 Spänn Midjebältet så att det känns bekvämt. Rulla upp banden som inte används och fäst de i Remhållarna.

Roll up excessive straps into the Strap Tidies™.

För nyfödda barn så kan ni skydda barnets huvud med det inbyggda huvud skyddet, Se sida 3.

Att ta ur barnet: Lösgör först axelbanden något. Lossa de båda topp spännena och sedan det ena frontspännet. Ifall babyinnersitsen använts, knäpp upp låsknappen. Barnet kan nu lyftas ur.

4.Att placera ditt barn framåtvänt i m1Carrier

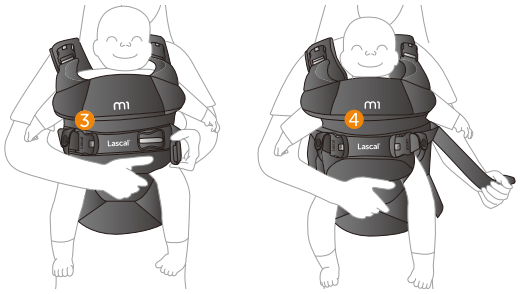

1. **För barn som är ca. 5 månader gamla och kan hålla huvudet stadigt och upp till 15 kg / 33 lbs.**

   Blixtlåsen för Bensupport skall vara ÖPPNA.

   Om du är högerhänt, stäng Toppspännet och Frontspännet på höger sida på bärselen.
2. Håll ditt barn med vänster hand och låt barnet glida ner i bärselen samtidigt som du med din högra hand för barnets högra ben genom öppningen och sedan barnets högra arm genom öppningen för armen.
3. Medans du fortfarande håller ditt barn, fäst vänstra sidan på bärselen i följande ordning, först toppspännet sedan frontspännet .
4. Lyft sedan ditt barn med ena handen och spänn respektive axelband så att barnet hamnar på bekväm höjd. Spänn Midjebältet så att det känns bekvämt. Vik sedan ned Huvudstödet för att ge fri sikt.

   Att ta ur barnet: Lösgör först axelbanden något. Lossa de båda toppspännena och sedan det ena frontspännet. Barnet kan nu lyftas ur.

   Att ta ur barnet. Stöd barnet och lösgör sedan Axelbanden en bit. Lossa båda Toppspännena och sedan ett av Frontspännena. Barnet kan nu lyftas ur.

5.Att placera ditt barn i m1Carrier för att bära det på din rygg

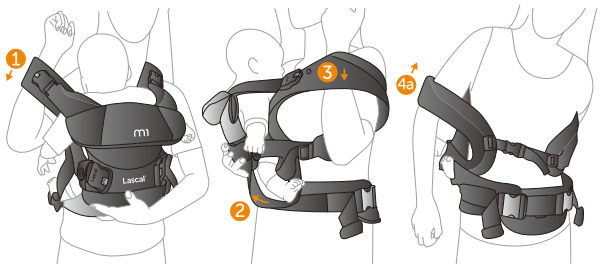

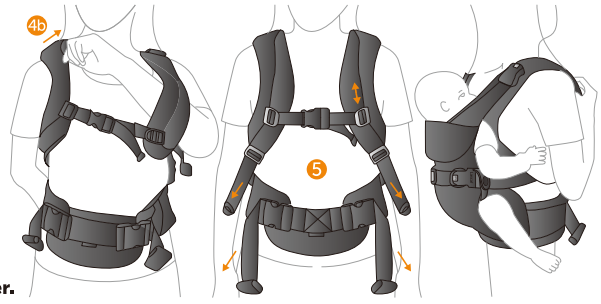

För barn som är ca. 8 månader, 8 kg / 17,5 lbs upp till 15 kg / 33lbs, ca. 36 månader.
OBS. Det kan vara bra att få hjälp första gången som du ändrar bärselen till ryggläge.

1. Medans barnet sitter inåtvänt i bärselen, lösgör axelbanden och midjebanden. Medans du stödjer barnet , för ut din högra arm under det högra axelbandet.
2. Vrid bärselen så mycket åt vänser som du kan.
3. Medans du fortfarande stödjer barnet, för din vänstra arm ut under det vänstra Axelbandet .
4. a) Vrid bärselen ytterligare och för sedan din högra arm genom det som tidigare var vänstra axelbandet.

   b) För din vänstra arm genom det andra axelbandet.
5. Lyft sedan ditt barn med ena handen och spänn respektive axelband så att barnet hamnar på bekväm höjd. Spänn midjebältet så att det känns bekvämt.

   Att ta ur barnet, gör på motsvarande sätt som att placera barnet I bärselen.

   Huvudstödet kan antingen vara uppfällt eller nedvikt.

   Observera: Håll alltid i ditt barn samt stöd det då barnet förs till olika positioner.

6.Extra huvudskydd och regn- och vindskydd

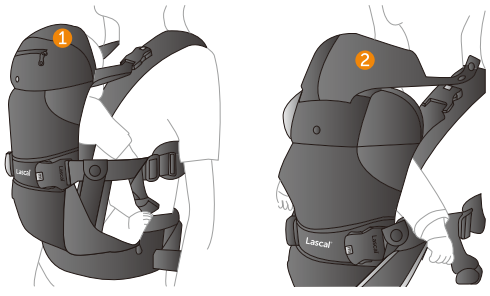

1. Den yttre delen av Huvudstödet kan vikas in som skydd över ett nyfött barns huvud.
2. Det inbyggda regn- och vindskyddet som skyddar ditt barns huvud ligger placerat i en ficka på utsidan av huvudstödet.

   Observera:
   Du skall alltid ha uppsikt över ditt barn då du bär det I bärsele.
   Täck inte över ditt barns ansikte med filt eller liknande.
   Var säker på att barnet kan andas fritt.

Vi hoppas att informationen varit bra och förståelig. Om ni ändå undrar över något så var god och kontakta vår distributör i ert land, v.g se kontaktinformation på www.lascal.net.

Vi är tacksamma för era kommentarer om hur det är att använda m1Carrier och vill även gärna få bilder som visar när ni använder den. V.g sänd till info@lascal.com.hk

Besök gärna www.lascal.net för information om Lascals andra produkter:

BuggyBoard®

KiddyGuard®

m1Buggy™

SV

Lascal® m1™ Carrier

親愛的顧客：感謝您選購 Lascal m1™ Carrier 嬰兒背帶。我們希望您滿意這款產品，並希望本產品能讓您和您的孩子都感到舒適。

請細閱及保留本手冊以供未來參考之用

m1™ Carrier 部件：

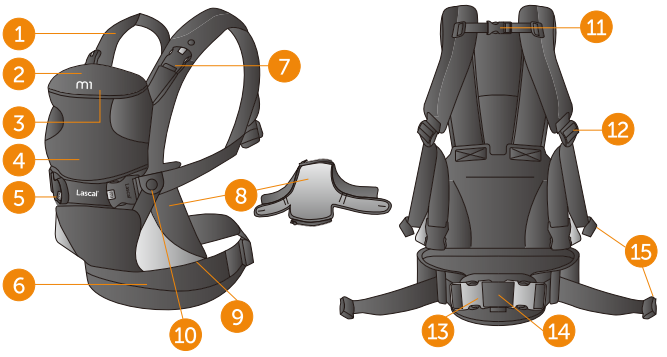

1. 肩帶
2. 可折疊的雙向頭墊
3. 隱藏的防風帽
4. 前擋
5. 前扣
6. 腰帶
7. 頭墊扣
8. 初生嬰兒M型座墊
9. 護腿拉鍊
10. 紐扣
11. 可調節的背帶
12. 肩帶調節
13. 腰帶扣
14. 可移除的腰托
15. Strap Tidies™

1.背負姿勢：

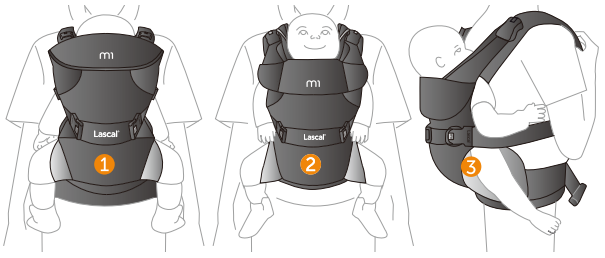

❶ **面向內 - 護腿拉鍊拉上**
- **適合體重少於3.5公斤/8磅的新生嬰兒，使用時需裝上初生嬰兒M型座墊。**
- 體重5. 5公斤/12磅至15公斤/33磅的嬰兒，使用時需拆下嬰兒座墊。

❷ **面向外 - 護腿拉鍊拉開**
- 適合約5個月大及可穩定自己頭部的嬰兒，體重為15公斤/33磅、36個月大的嬰兒，使用時需拆下嬰兒座墊。

❸ **後背式 - 護腿拉鍊拉上**
- 適合約8個月大、體重為8公斤/17. 5磅至15公斤/33磅、36個月大的嬰兒。

把孩子背負在臀部以上會令負重不對稱，可能導致脊柱和肌肉損傷，因此我們不推薦這種姿勢。

2.戴上嬰兒背帶：

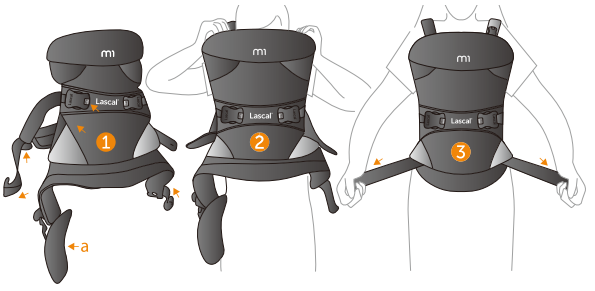

❶ 打開Strap Tidies™ 把兩側肩帶和腰帶拉長。解開其中一個腰帶扣。

a) 如果您的腰圍小於75厘米/30吋，則需要拆下可移除的腰托，否則可能無法將嬰兒背帶牢固地繫在腰上。

❷ 從頭部穿上嬰兒背帶。您亦可以打開背帶，手臂穿過肩帶環，然後扣好背帶。

❸ 把腰帶扣好再拉緊，把嬰兒背帶固定在臀部上方。將多餘的帶子捲進Stap Tidies™。

3.把嬰兒面向自己地放進m1 Carrier 嬰兒背帶：

❶ **對於3.5-5.5公斤/8-12磅的嬰兒，使用嬰兒背帶時必須裝上初生嬰兒M型座墊（購買時已裝上）**。如果其他嬰兒曾使用過嬰兒背帶，並且拆下了初生嬰兒M型座墊，則在前擋內拉鍊處裝上座墊，紅色標記對應紅色標記。將初生嬰兒M型座墊上的兩側翼連接到前扣上。**對於5.5-15公斤/12-33磅的嬰兒，則需要拆下座墊，拉上護腿拉鍊，並使用主座讓嬰兒感到最舒適。**

❷ 如果您習慣使用右手，請將嬰兒背帶頭墊扣及前扣由左側移除至右側。

❸ 我們建議您初次使用時可選擇坐下來。
a) 左臂抱著嬰兒，讓他滑進嬰兒背帶，用您的右手引導嬰兒的左腿穿過嬰兒背帶上的左腿開口，然後把左臂穿過手臂開口。

b) 抱著嬰兒時，請將嬰兒背帶頭墊扣及前扣由左側連接到右側。

❹ 若要調整肩帶，先把嬰兒抬起直到您可以吻到他/她的前額，然後拉緊肩帶。為了安全起見，嬰兒應常保持“可見且可親吻”的位置。

把多餘的帶子捲進 Stap Tidies™。

對於太小的嬰兒，亦請使用額外頭墊和防風帽，詳見第3頁。

背著嬰兒時若想抱起嬰兒，首先把肩帶鬆開，然後解除兩側的頭墊扣，最後解除其中一個前扣，便可以抱出嬰兒。

4.把嬰兒面向外放進m1™ Carrier 嬰兒背帶：

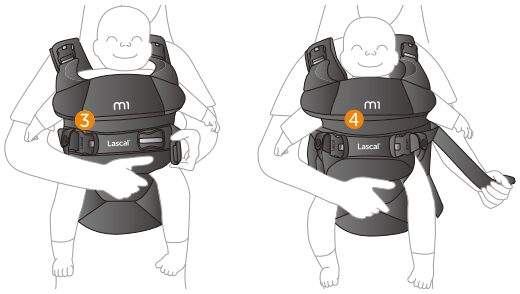

1. **適合約5個月大、可穩定頭部的嬰兒及體重為15公斤/33磅嬰兒。**
   確保護腿拉鍊已拉開。
   如果您習慣使用右手，則扣下嬰兒背帶右側的頭墊扣、前擋扣和嬰兒座墊檔扣。
2. 左臂抱著嬰兒，讓他滑進嬰兒背帶，用您的右手引導嬰兒的右腿穿過嬰兒背帶上的右腿開口，然後把右臂穿過手臂開口。
3. 抱著嬰兒時，請將嬰兒背帶頭墊扣及前扣由左側連接到右側。
4. 若要調整肩帶，先用單手把嬰兒抬起直到您可以吻到他/她頭頂，然後拉緊兩側的肩帶。

   再重新拉緊腰帶，固定嬰兒背帶。將多餘的帶子捲進Strap Tidies™。

   把頭墊向下摺，以防遮擋視線。

   欲放下嬰兒，必須先支撐著嬰兒的頭部，首先把肩帶鬆開，然後解除兩側的頭墊扣，最後解除其中一個前擋扣，便可以抱出嬰兒。

5.將嬰兒放進m1™ Carrier 嬰兒背帶然後背負：

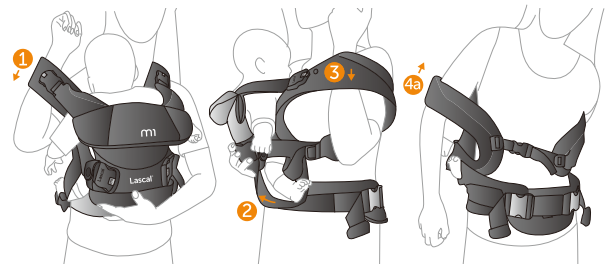

適合約8個月大、體重為8公斤/17.5磅到15公斤/33磅、36個月大的嬰兒。
注意：如您第一次切換到後背負姿勢，建議您讓某人協助下才執行。

1. 嬰兒面向內坐在嬰兒背帶時，把肩帶和腰帶鬆開。支撐著嬰兒，同時把您的右臂從右肩帶下穿出來。
2. 儘量把嬰兒背帶向左轉。
3. 把您的左臂從左肩帶下穿出來，同時抱緊嬰兒。
4. a) 轉動嬰兒背帶，然後把您的右臂穿過之前的左肩帶。

   b) 再把左臂繼續穿進之前的右肩帶。
5. 拉緊兩側的肩帶和腰帶。

   若要抱起嬰兒，請按以上相反順序進行以上步驟。

   頭墊放下也可，豎立也可。

   注意：進行以上步驟時，請一直扶著孩子。

6.額外的頭部承托和防風帽：

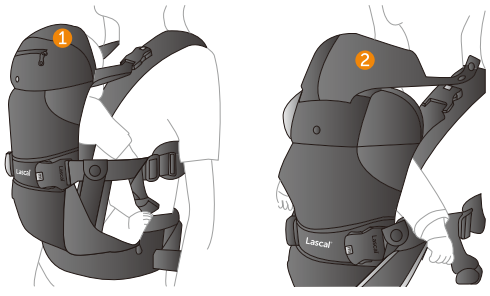

1. 頭墊的外罩可向上折疊並覆蓋嬰兒的頭部，為幼兒提供額外的頭部承托。
2. 頭墊拉鏈內設有防風帽，可為嬰兒遮風，避免日曬雨淋。

   注意：請確保佩戴者可以看到嬰兒的臉部。
   不要用毯子，餵奶巾等覆蓋嬰兒的臉。
   確保嬰兒的下巴總是預留透氣空間。

We hope you find this information helpful. If you have any questions, please do not hesitate to contact us directly (see contact details on the last page) or through our distributor in your country (contact details available at www.lascal.net).

Your opinion is very important to us! Please send us your feedback and photos of your m1Carrier experience to info@lascal.com.hk. For more information on other Lascal products, please visit our website.

BuggyBoard® KiddyGuard® m1Buggy™

ZH

Lascal®

For forward thinking families

Lascal® M1™ Carrier

Lascal® M1™ Buggy

Lascal® BuggyBoard® maxi+

KiddyGuard®

Keep your child on the safe side

Create child-friendly places within moments with the new, improved Lascal KiddyGuard® Assure™, Accent™ and Avant™. Elegant, functional and totally secure, the Swedish designed safety barriers fit into any space. So, whether you live in a period property or a modern home, you can quickly transform dangerous spots without sacrificing on style.

Assurez-vous que votre enfant évolue dans un espace sûr grâce aux nouvelles barrières KiddyGuard® Assure™, Accent™ et Avant™. Élégantes, fonctionnelles et sécurisées, ces barrières au design suédois s'adaptent à tous les espaces. Que votre maison soit classique ou moderne, sécurisez votre lieu de vie en respectant l'harmonie de votre intérieur.

M1™ Buggy

Your buggy your way

Pushing a buggy should always be this easy. The unique M1 buggy has rotatable handles with three different angles, each with two grip positions for the best, smoothest ride ever.

Handy height adjustment. Adjust the handles to suit you, with two different heights available. Choose between 12 handle positions, and swap mid-flow to suit your environment and stay in control at all times.

Space and height for taller people. Flexible handle adjustment means you can tailor the buggy to your height, even if you're taller. Rotating handles help you tweak the angle to suit your stride, including if you have a BuggyBoard® attached.

A comfortable seat. Designed for baby and parent alike, the M1 buggy® is completely comfortable for your little passenger. It's perfect for children up to 6 years old, or weighing up to 22kg.

Simply slot on your BuggyBoard®. Integrated connectors enable you to fix your BuggyBoard® onto the M1 buggy™ fast. Suitable for all BuggyBoard® models, it gives you the flexibility you need wherever you are.

Ready for anything. UV protection fabric, a pull-down canopy, and an integrated windbreak in the hood make the buggy perfect for any weather. Plus, used in a cover position, the canopy gives your child a little shade to sleep.

Se déplacer en poussette devrait toujours être un jeu d'enfants. La poussette M1 est unique et possède des poignées rotatives 3 angles avec revêtement pour un trajet toujours agréable.

Ajustement pratique de la hauteur. Ajustez les poignées comme vous le désirez grâce aux 2 hauteurs disponibles. Choisissez entre 12 positions de poignées, modifiables à tout moment pour s'adapter à votre environnement: gardez toujours le contrôle.

Espace et hauteur pour les personnes de grande taille. Des poignées flexibles vous permettent de régler votre poussette à votre hauteur, même si vous êtes grand(e). Les poignées rotatives vous aident à ajuster l'angle qui satisfera votre démarche d'autant plus si vous utilisez un BuggyBoard®.

Un siège confortable. Conçu autant pour les bébés que leurs parents, la M1 buggy® est très confortable pour les petits passagers jusqu'à 6 ans (poids maximum 22kg).

Fixez facilement votre BuggyBoard®. Des connecteurs intégrés vous permettent de fixer facilement et rapidement votre BuggyBoard® sur votre M1 buggy™. Adaptés à tous les modèles de BuggyBoard®, ils vous assureront une flexibilité totale.

S'adapte à tous les temps. Tissu avec protection anti-UV, capote rétractable et coupe vent intégré vous assurent une totale protection quelque soit les conditions météorologiques. De plus, en allongeant le siège de bébé et en déployant totalement la capote, bébé pourra faire sa petite sieste bien à l'ombre.

BuggyBoard®

The original ride-on platform

Lascal® BuggyBoard® mini

Lascal® BuggyBoard® maxi

Lascal® BuggyBoard® saddle

Lascal® BuggyBoard® maxi+

Register online at www.lascal.net/web/register or by registration card/post

PRODUCT REGISTRATION CARD / PRODUKT REGISTRIERUNGS KARTE / TARJETA DE REGISTRO DE PRODUCTOS / ENREGISTREMENT DU PRODUIT

Register your purchase at www.lascal.net/web/register or fill in and return this card by mail.
Registrieren Sie Ihren Kauf unter www.lascal.net/web/register oder füllen Sie diese Karte aus und senden Sie diese per Post.
Registre su compra en www.lascal.net/web/register o rellene y devuelva esta tarjeta por correo.
Enregistrez votre achat sue www.lascal.net/web/register ou complétez et renvoyez cette carte par la poste.orreo.

EN Registering is the only way to guarantee that Lascal will notify you in the unlikelyevent we need to issue a safety notification
DE Eine Registrierung ist die einzige Möglichkeit Sie im unwahrscheinlichen Falle einer Rückrufaktion informieren zu können.
ES Registrarse es la única manera de recibir notificaciones de Lascal sobre temas relacionados a la seguridad.
FR L'enregistrement de votre achat vous garantit que Lascal vous tiendra informé dans la cas où un avis de sécurité serait publié.

Name /Name/Nombre/Nom

Country/Land/Pais/Pays

Address/Addresse/Direccion/Adresse

E-mail

City/Ort/Ciuded/Ville

Date of purchase/Kaufdatum/Fecha de compra/Date d'achat

Postcode/Postleitzah/Código postal/Postal code

Model/Serial number

Lascal® M1™ Carrier

The serial number can be found on the top of the sale box and on fabric label inside the waist belt.
Die Seriennummer finden Sie auf der Oberseite der Verpackung und auf dem Schild auf der Innenseite des Hüftgürtels.
El número de serie se puede encontrar en la parte superior de la caja de venta y en la etiqueta de tela dentro del cinturón.
Le numéro de série peut être trouvé sur le dessus de la boîte de vente et sur l'étiquette de tissu à l'intérieur de la ceinture

Lascal®

Lascal Limited
Suite 919, 9th floor, Tower 3
China Hong Kong City
33 Conton Road
Kowloon
Hong Kong

info@lascal.com.hk
www.lascal.net

Register online at www.lascal.net/web/register or by registration card/post

Place stamp here

PRODUCT REGISTRATION CARD / PRODUKT REGISTRIERUNGS KARTE /TARJETA DE REGISTRO DE PRODUCTOS / ENREGISTREMENT DU PRODUIT

EN To return this card by mail, please find the address of your national registration office or register online at www.lascal.net
DE Möchten Sie diese Karte per Post einschicken, finden Sie das zuständige Buro unter www.lascal.net
ES Envíe esta tarjeta por correo, busque la dirección de su oficina en el registro www.lascal.net
FR Affranchissez cette carte et renvoyez la au distributeur de votre pays ou en ligne sur www.lascal.net

Please fold and seal with tape before mailing. Do not staple.
Bitte falten und mit Klebeband versiegeln, bevor Mailing. Nicht heften.
Por favor, doble y pegue esta tarjeta antes de enviarla. No utilizar grapas.
Plier et scotcher avant de poster. Ne pas agrafer.